# РЕАКТОРЫ ТОКООГРАНИЧИВАЮЩИЕ типа РТТ 0,38-50-0,14

Реакторы токоограничивающие предназначены для ограничения токов короткого замыкания в электрических сетях частотой 50 и 60 Гц (могут применяться в качестве индуктивного балластного сопротивления в схемах тиристорных преобразователей).

Реакторы предназначены для эксплуатации в закрытых помещениях в условиях умеренного и тропического климата.

## Основные технические параметры:

Номинальный ток, А.....50
Номинальное напряжение, кВ.....0,38
Номинальное индуктивное сопротивление, Ом:
при частоте 50 Гц.....0,14+0,04
при частоте 60 Гц.....0,17+0,04
Динамическая стойкость, кА.....3,2
Термическая стойкость:
ток, кА.....1,25
время, с.....3
Номинальные потери, кВт.....0,15+0,02

## Габаритные, установочные размеры

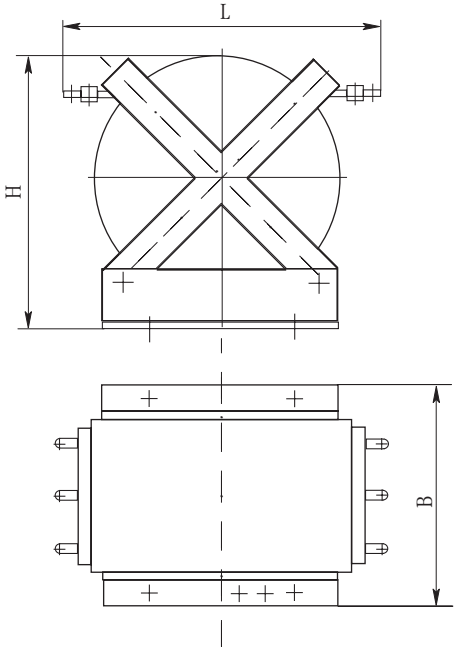


Разметка отверстий для крепления реактора

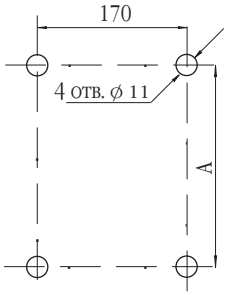


| Тип | B | L | H | A | Масса, кг |
|---|---|---|---|---|---|
| | мм | | | | |
| РТТ-0,38-50-0,14У3 | 270 | 410 | 325 | 230 | 18,5 |
| РТТ-0,38-50-0,14Т3 | 240 | 375 | 310 | 200 | 31 |