КТП ТУПИКОВОГО И ПРОХОДНОГО ТИПА
мощностью 63 - 400 кВ·А, напряжением 6 (10) кВ

Основные технические параметры

Наименование параметра		Значение параметра									
Тип трансформатора		ТМГ									
Номин. мощность трансформатора, кВ·А		63		100		160		250		400	
Схема и группа соединения обмоток трансформатора		Y/Yн-0								Y/Yн-0 Δ/Yн-11	
Номин. напряжение на стороне ВН, кВ		6	10	6	10	6	10	6	10	6	10
Номин. ток предохранителя на стороне ВН, А		16,0	10,0	20,0	16,0	31,5	20,0	50,0	31,5	80	50
Номин. напряжение на стороне НН, кВ		0,4									
Номин. токи отходящих линий, А	№ 1	25		40		80		100			
	№ 2	25		40		80		100		160	
	№ 3	63		100		160		200			
	№ 4	40		80		100		160		200	
	№ 5	40									
	№ 6	63									
	уличное освещение	16 (25 *)									

Примечания:

1. * - по согласованию с заказчиком.
2. По требованию заказчика схема и группа соединения обмоток трансформатора, а также токи и количество отходящих фидеров могут быть изменены.

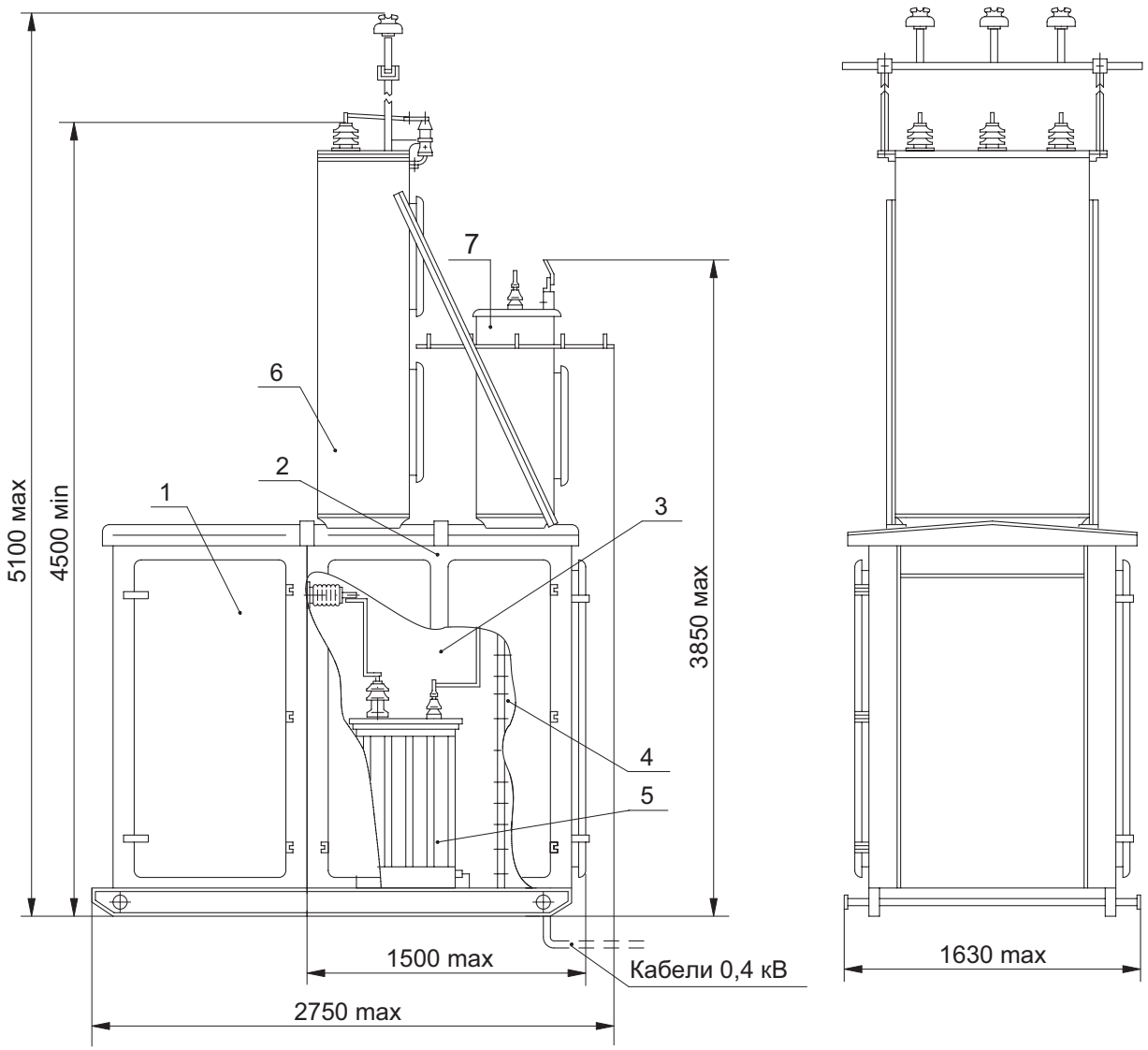

1 - Шкаф трансформаторного ввода (только для КТП с кабельным вводом) ;
2 - Шкаф трансформатора и РУНН;
3 - Отсек трансформатора;
4 - Отсек РУНН;
5 - Трансформатор (при его заказе);
6 - Шкаф воздушного ввода ВН (только для КТП с воздушным вводом);
7 - Шкаф выводов НН (только для КТП с воздушно-кабельными выводами).

Масса (без трансформатора) не более, кг:
- с кабельным вводом – 1880;
- с воздушным вводом – 1630.

Габаритные размеры КТПТАС мощностью 63 - 400 кВ·А

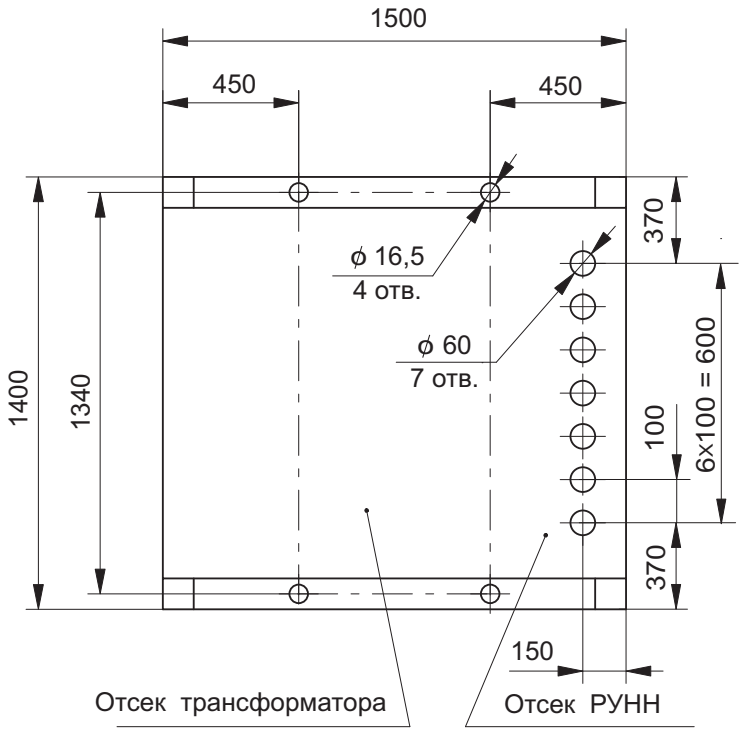

Разметка отверстий в КТПТАС мощностью 63 - 400 кВ·А (с воздушным вводом) для крепления на фундаменте и вывода кабелей НН

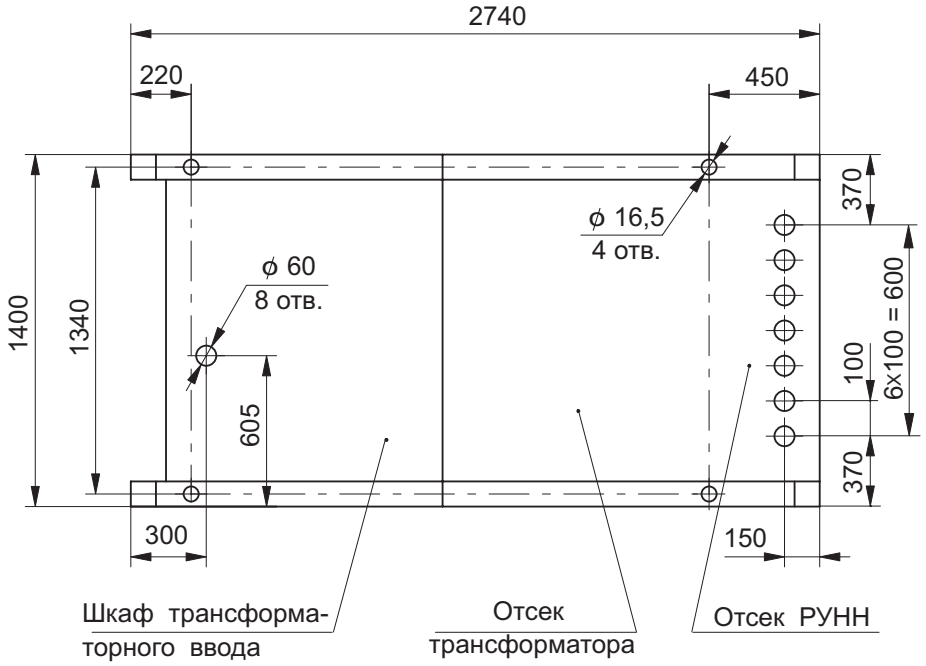

Разметка отверстий в КТПТАС мощностью 63 - 400 кВ·А (с кабельным вводом) для крепления на фундаменте и вывода кабелей ВН, НН

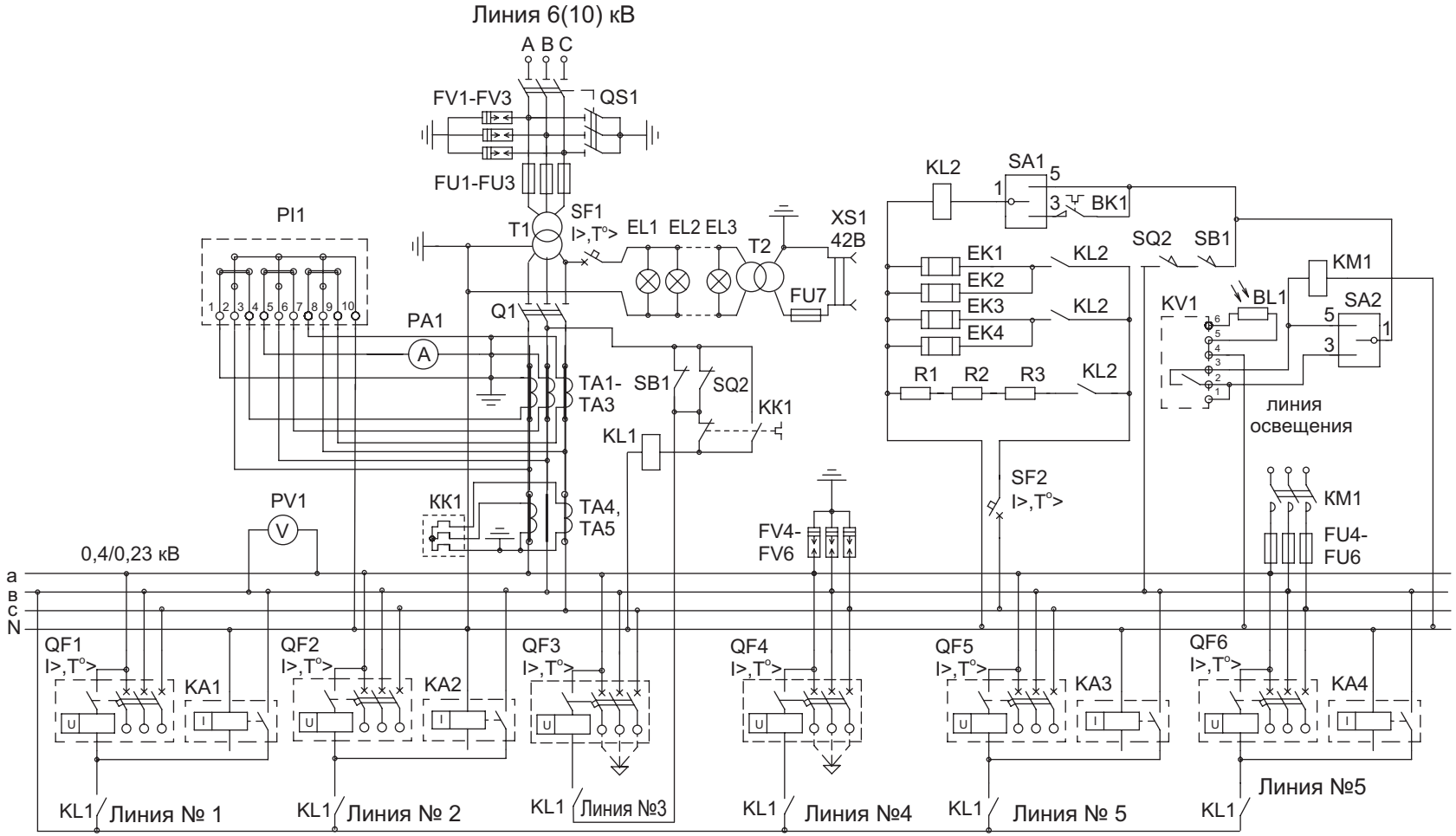

Примечания:

1. В КТП с кабельным вводом отсутствуют FV1-FV3;
2. В КТП с воздушно- кабельными выводами КА1-КА4 поставляются по заказу;
3. В КТП с кабельными выводами отсутствуют КА1-КА4, FV4-FV6;
4. Линии № 3 и № 4 - только с кабельными выводами;
5. Защита от перегрузки (КК1,ТА4,ТА5) - только для КТП - 400 кВ·А для остальных мощностей - по заказу;·
6. Т2, FU7, XS1 - только для КТП - 400 кВ·А;
7. R1-R3 - только при установке индукционного счётчика PI1;
8. В КТП с воздушным вводом отсутствуют SB1, EL3.

Схема электрическая принципиальная КТПТАС мощностью 63 - 400 кВ·А

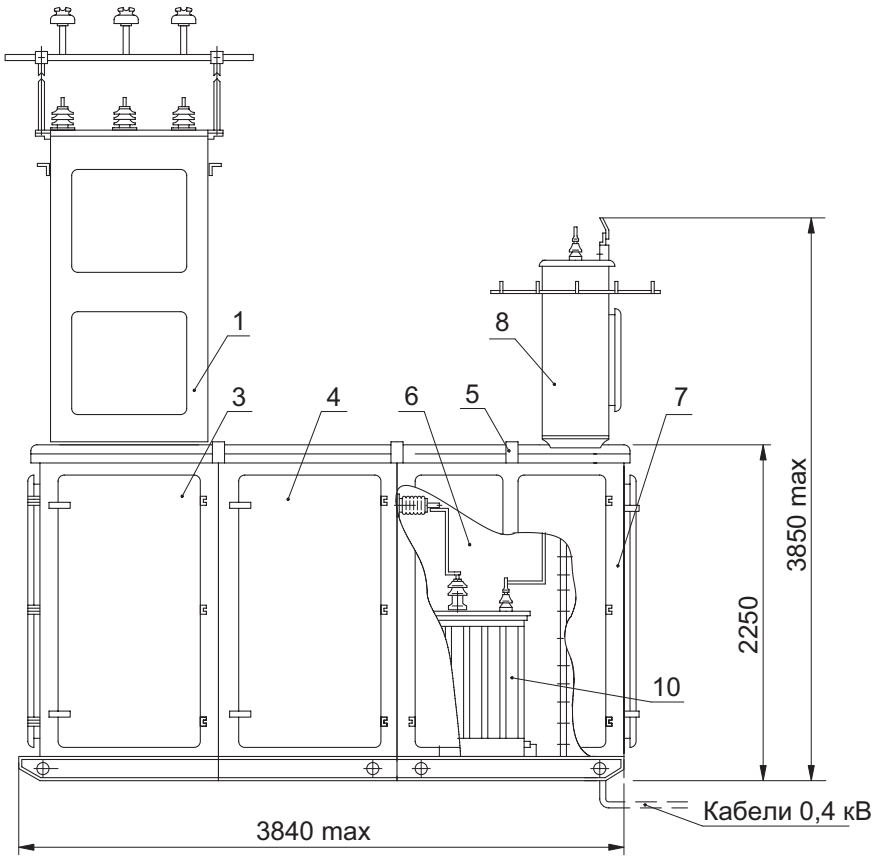

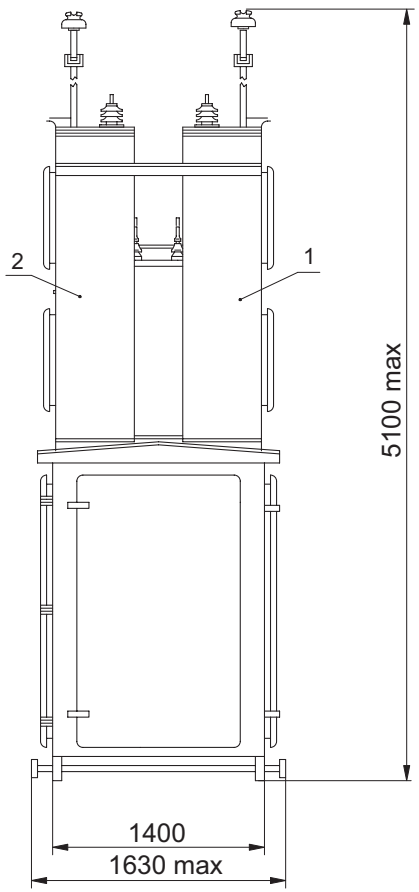

1. Шкаф воздушного ввода ВН № 1;
2. Шкаф воздушного ввода ВН № 2;
3. Шкаф высоковольтного ввода № 1 (с двумя выключателями нагрузки);
4. Шкаф трансформаторного ввода (с разъединителем);
5. Шкаф трансформатора и РУНН;
6. Отсек трансформатора;
7. Отсек РУНН;
8. Шкаф выводов НН (только для КТП с воздушными выводами);
9.Трансформатор (при его заказе).

Примечание: Возможно исполнение КТП с двумя шкафами высоковольтного ввода (при этом каждый выключатель нагрузки устанавливается в отдельном шкафу)

Габаритные размеры КТППАС мощностью 63 - 400 кВ·А (с воздушным вводом)

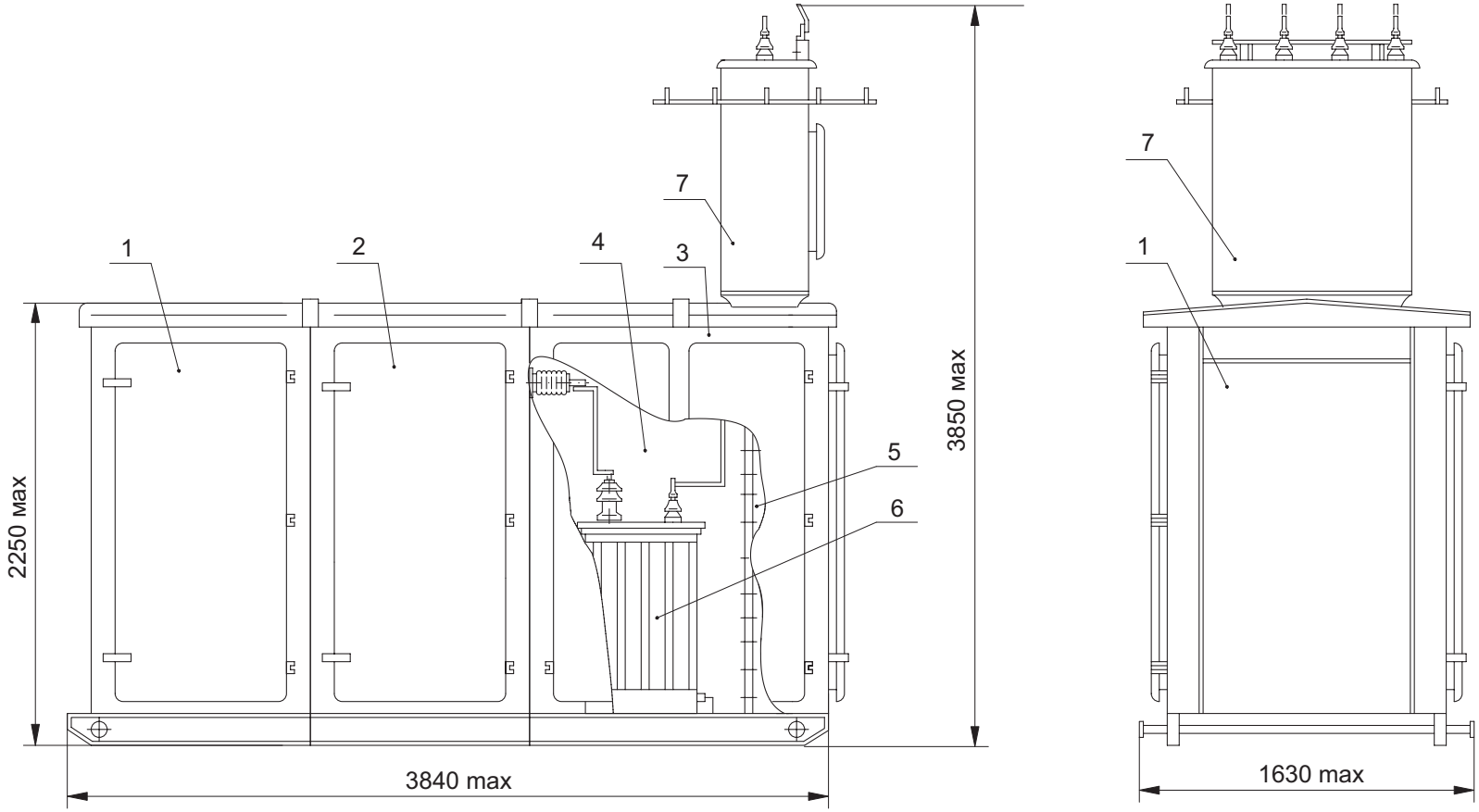

1. Шкаф высоковольтного ввода (с двумя выключателями нагрузки);
2. Шкаф трансформаторного ввода (с разъединителем);
3. Шкаф трансформатора и РУНН;
4. Отсек трансформатора;
5. Отсек РУНН;
6. Трансформатор (при его заказе);
7. Шкаф выводов НН (только для КТП с воздушно-кабельными выводами).

Примечание: Возможно исполнение КТП с двумя шкафами высоковольтного ввода (при этом каждый выключатель нагрузки устанавливается в отдельном шкафу)

Габаритные размеры КТППАС мощностью 63 - 400 кВ·А (с кабельным вводом)

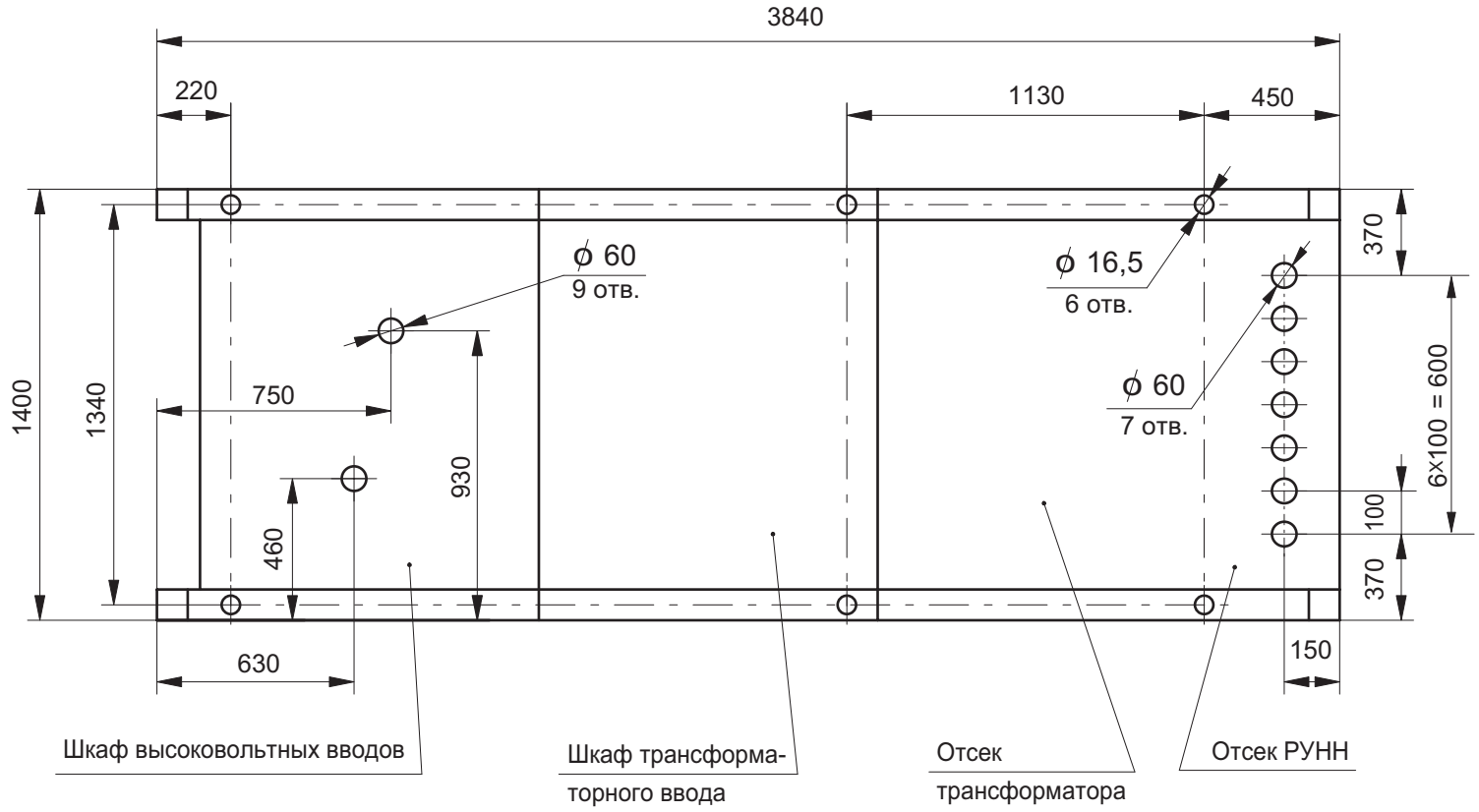

Примечание: В шкафу высоковольтных вводов отверстия ϕ 60 мм используются только при кабельном вводе ВН

Разметка отверстий в КТППАС мощностью 63-400 кВ·А для крепления на фундаменте и вывода кабелей ВН, НН

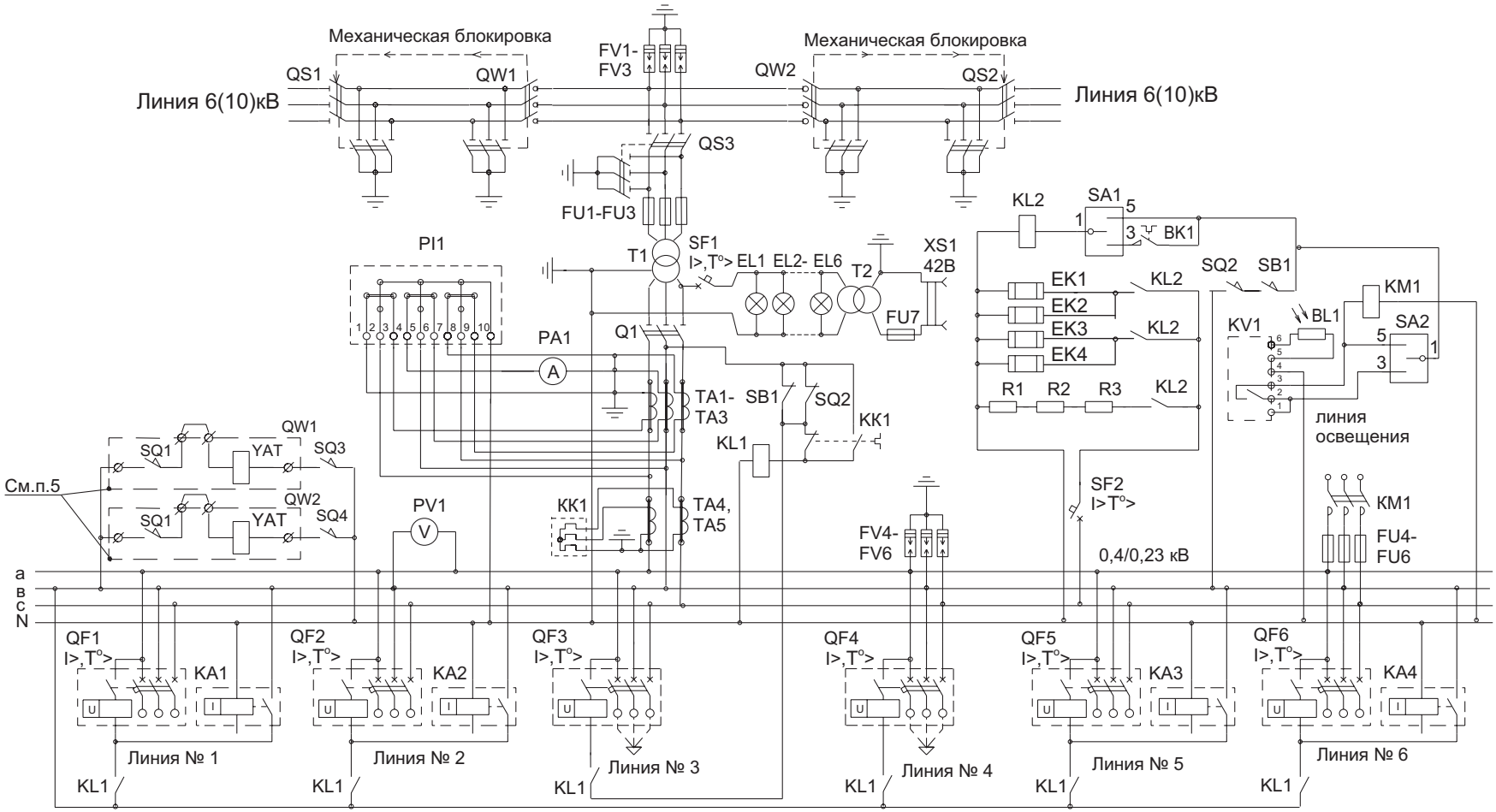

Примечания:

1. В КТП с кабельным вводом отсутствуют QS1,QS2,FV1-FV3,SQ3,SQ4;
2. В КТП с воздушно- кабельными выводами КА1-КА4 поставляются по заказу;
3. В КТП с кабельными выводами отсутствуют КА1-КА4, FV4-FV6;
4. Линии N3 и N4 - только с кабельными выводам;
5. В КТП с кабельным вводом указанные цепи не задействованы;
6. Защита от перегрузки (КК1,ТА4,ТА5) -только для КТП- 400 кВ·А, для остальных мощностей- по заказу;
7. Т2, FU7, XS1, EL6 - только для КТП - 400 кВ·А;
8. R1 -R3 - только при установке индукционного счётчика PI1.

Схема электрическая принципиальная КТППАС мощностью 63 - 400 кВ·А