3М

Применение: Центробежные насосы этой серии изготовлены из нержавеющей стали AISI 304. Предназначены для использования в системах отопления, холодного и горячего водоснабжения, кондиционирования, а также для других промышленных применений.

Мощность двигателя, кВт	Уровень шума, дБ
1,1	< 70
1,5	< 70
2,2	< 70
3,0	71
4,0	71
5,5	75
7,5	75
11,0	80
15,0	80

Спецификация материалов

Корпус насоса	Нержавеющая сталь AISI 304
Вал насоса	Нержавеющая сталь AISI 304
Рабочее колесо	Нержавеющая сталь AISI 304
Мех. сальник	Графит/Керамика/NBR (стандартное исполнение) Графит/Керамика/FPM (3МН версия) SiC/SiC/FPM (для HS версии)

Основные технические характеристики

Максимальное рабочее давление	10 бар
Температура перекачиваемой жидкости	от -10 °С до + 90 °С (для версии 3МН до +110 °С)
Двигатель	Асинхронный двухполюсный. Изготавливается в 5 различных версиях, двух- и четырехполюсным.
Класс изоляции	F
Класс защиты	IP55 1~220 В, 50 Гц; 3~380 В, 50 Гц. Тепловая защита должна быть предусмотрена потребителем

*Компания оставляет за собой право вносить конструктивные изменения

Область рабочих характеристик (2900 об/мин)

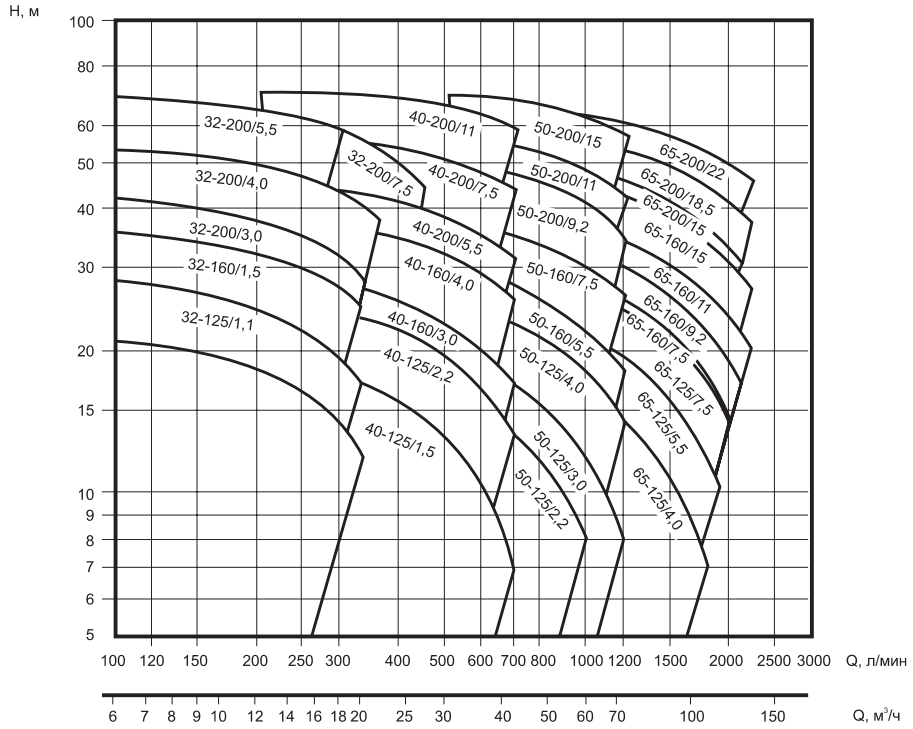

Тип насоса	Мощность, кВт	Ток, А		л/ мин	Q – производительность																				
					0	100	150	200	300	333	360	400	450	500	600	700	800	1000	1200	1500	1800	1900	2000	2100	2200
		3~			0	6	9	12	18	20	22	24	27	30	36	42	48	60	72	90	108	114	120	126	132
		220 В	380 В		H – напор																				
32-125/1,1 (М)	1,1	5,0	2,9		22,5	21,0	19,9	18,4	14,1	12,0	-	-	-	-	-	-	-	-	-	-	-	-	-	-	-
32-160/1,5 (М)	1,5	5,9	3,4		29,5	28,0	26,5	24,5	19,2	17,0	-	-	-	-	-	-	-	-	-	-	-	-	-	-	-
32-160/2,2 (М)	2,2	8,3	4,8		37,0	35,5	34,0	32,0	27,0	25,0	-	-	-	-	-	-	-	-	-	-	-	-	-	-	-
32-200/3,0	3,0	11,8	6,8		44,0	42,0	40,0	37,5	31,0	28,0	-	-	-	-	-	-	-	-	-	-	-	-	-	-	-
32-200/4,0	4,0	15,6	9,0		55,0	53,5	52,0	49,5	43,5	40,5	38,0	-	-	-	-	-	-	-	-	-	-	-	-	-	-
32-200/5,5	5,5	-	11,8		70,5	69,0	67,5	65,0	58,3	-	-	-	-	-	-	-	-	-	-	-	-	-	-	-	-
32-200/7,5	7,5	-	-		70,5	69,0	67,5	65,0	58,3	55,5	53,0	49,0	44,0	-	-	-	-	-	-	-	-	-	-	-	-
40-125/1,5 (М)	1,5	5,9	3,4		20,0	-	-	19,0	17,6	17,0	16,5	15,7	14,5	13,2	10,3	7,0	-	-	-	-	-	-	-	-	-
40-125/2,2 (М)	2,2	8,3	4,8		26,5	-	-	25,5	24,0	23,5	23,0	22,0	21,0	19,5	16,4	13,0	-	-	-	-	-	-	-	-	-
40-160/3,0	3,0	11,8	6,8		31,0	-	-	29,5	27,5	27,0	26,5	25,5	24,0	22,5	20,0	17,0	-	-	-	-	-	-	-	-	-
40-160/4,0	4,0	15,9	9,2		40,0	-	-	38,5	37,0	36,0	35,5	34,5	33,0	32,0	29,0	25,5	-	-	-	-	-	-	-	-	-
40-200/5,5	5,5	-	11,1		47,0	-	-	45,5	44,0	43,0	42,5	41,0	39,5	38,0	35,0	31,0	-	-	-	-	-	-	-	-	-
40-200/7,5	7,5	-	15,1		58,0	-	-	57,0	55,5	55,0	54,5	53,5	52,5	51,0	47,5	44,0	-	-	-	-	-	-	-	-	-
40-200/11,0	11,0	-	20,0		72,0	-	-	71,0	70,0	70,0	69,5	68,5	67,5	66,0	63,0	59,0	-	-	-	-	-	-	-	-	-
50-125/2,2 (М)	2,2	8,3	4,8	м³/ч	19,0	-	-	-	-	-	-	17,5	17,0	16,3	14,9	13,4	11,7	8,0	-	-	-	-	-	-	-
50-125/3,0	3,0	11,8	6,8		22,0	-	-	-	-	-	-	20,5	20,0	19,6	18,4	17,0	15,4	11,8	8,0	-	-	-	-	-	-
50-125/4,0	4,0	15,9	9,2		26,5	-	-	-	-	-	-	26,0	25,5	25,0	24,0	22,5	21,5	17,9	14,0	-	-	-	-	-	-
50-160/5,5	5,5	-	11,5		33,0	-	-	-	-	-	-	31,0	30,5	30,0	28,5	27,0	25,5	22,0	18,0	-	-	-	-	-	-
50-160/7,5	7,5	-	15,5		40,0	-	-	-	-	-	-	38,5	38,0	37,5	36,0	35,0	33,5	30,0	26,0	-	-	-	-	-	-
50-200/9,2	9,2	-	17,4		53,0	-	-	-	-	-	-	-	-	50,0	49,0	47,5	45,5	40,5	34,0	-	-	-	-	-	-
50-200/11,0	11,0	-	22,0		59,0	-	-	-	-	-	-	-	-	56,0	55,0	54,0	52,0	48,0	42,0	-	-	-	-	-	-
50-200/15,0	15,0	-	31,3		72,0	-	-	-	-	-	-	-	-	70,0	69,0	68,0	66,0	62,0	57,0	-	-	-	-	-	-
65-125/4,0	4,0	-	-		22,5	-	-	-	-	-	-	-	-	-	20,0	19,4	18,5	16,5	14,3	10,7	7,0	-	-	-	-
65-125/5,5	5,5	-	-		27,0	-	-	-	-	-	-	-	-	-	25,0	24,5	23,5	21,5	19,1	15,5	11,7	10,4	-	-	-
65-125/7,5	7,5	-	-		32,0	-	-	-	-	-	-	-	-	-	30,5	29,5	29,0	27,0	24,5	21,0	16,8	15,4	14,0	-	-
65-160/7,5	7,5	-	-		32,0	-	-	-	-	-	-	-	-	-	-	30,0	29,0	27,0	25,5	21,0	17,5	16,0	14,5	-	-
65-160/9,2	9,2	-	-		36,5	-	-	-	-	-	-	-	-	-	-	34,5	34,0	32,0	29,5	26,0	21,5	20,0	18,6	17,0	-
65-160/11,0	11,0	-	-		40,5	-	-	-	-	-	-	-	-	-	-	38,5	38,0	36,0	34,0	30,5	26,0	24,5	23,0	21,5	20,0
65-160/15,0	15,0	-	-		48,0	-	-	-	-	-	-	-	-	-	-	45,5	45,0	43,0	41,0	37,5	33,5	32,0	30,5	29,0	27,0
65-200/15,0	15,0	-	-		54,0	-	-	-	-	-	-	-	-	-	-	51,0	50,0	48,0	45,5	41,0	36,0	34,0	32,0	30,0	-
65-200/18,5	18,5	-	-		60,5	-	-	-	-	-	-	-	-	-	-	58,5	57,5	55,5	53,0	49,0	44,0	42,5	40,5	39,0	37,0
65-200/22,0	22,0		-		67,0	-	-	-	-	-	-	-	-	-	-	65,5	65,0	63,0	60,5	56,5	52,0	50,5	48,5	47,0	45,0

Область рабочих характеристик (1450 об/мин)

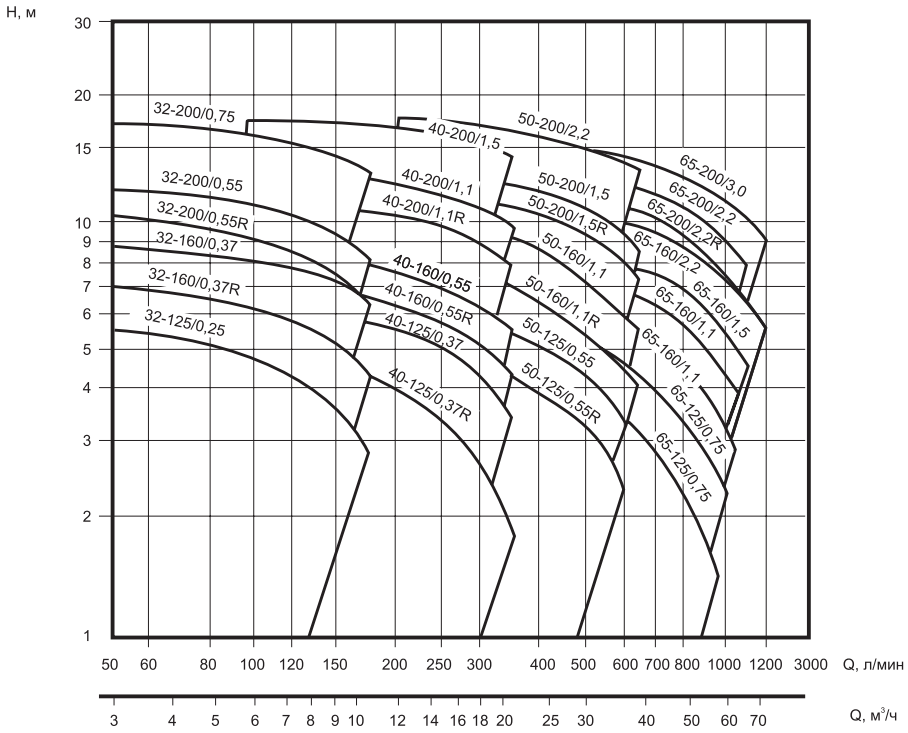

Тип насоса	Мощность, кВт	л/ мин	Q – производительность																
			50	100	160	200	250	300	350	400	500	600	650	800	950	1000	1050	1100	1200
		м³/ч	3	6	9,6	12	15	18	21	24	30	36	39	48	57	60	63	66	72
			H – напор																
32-125/0,25	0,25		5,6	4,9	3,3	-	-	-	-	-	-	-	-	-	-	-	-	-	-
32-160/0,37R	0,37		7,2	6,3	4,5	-	-	-	-	-	-	-	-	-	-	-	-	-	-
32-160/0,37	0,37		8,7	8,0	6,7	-	-	-	-	-	-	-	-	-	-	-	-	-	-
32-200/0,55R	0,55		10,5	9,3	7,0	-	-	-	-	-	-	-	-	-	-	-	-	-	-
32-200/0,55	0,55		12,0	11,0	9,2	-	-	-	-	-	-	-	-	-	-	-	-	-	-
32-200/0,75	0,75		17,3	16,5	14,6	-	-	-	-	-	-	-	-	-	-	-	-	-	-
40-125/0,37R	0,37		-	4,5	4,0	3,6	3,0	2,3	1,5	-	-	-	-	-	-	-	-	-	-
40-125/0,37	0,37		-	6,2	5,7	5,2	4,6	3,8	3,0	-	-	-	-	-	-	-	-	-	-
40-160/0,55R	0,55		-	7,2	6,7	6,3	5,7	5,0	4,3	-	-	-	-	-	-	-	-	-	-
40-160/0,55	0,55		-	8,5	7,9	7,5	6,9	6,2	5,4	-	-	-	-	-	-	-	-	-	-
40-200/1,1R	1,1		-	11,0	10,5	10,1	9,6	9,0	8,3	-	-	-	-	-	-	-	-	-	-
40-200/1,1	1,1		-	12,7	12,3	11,9	11,2	10,4	9,4	-	-	-	-	-	-	-	-	-	-
40-200/1,5	1,5		-	17,8	17,4	16,9	16,2	15,3	14,2	-	-	-	-	-	-	-	-	-	-
50-125/0,55R	0,55		-	-	-	4,9	4,7	4,4	4,2	3,8	3,0	2,0	-	-	-	-	-	-	-
50-125/0,55	0,55		-	-	-	5,8	5,6	5,4	5,2	4,9	4,1	3,2	-	-	-	-	-	-	-
50-160/1,1R	1,1		-	-	-	7,7	7,5	7,2	6,9	6,5	5,6	4,5	-	-	-	-	-	-	-
50-160/1,1	1,1		-	-	-	9,0	8,8	8,5	8,2	7,8	6,9	5,8	-	-	-	-	-	-	-
50-200/1,5R	1,5		-	-	-	12,1	11,8	11,5	11,1	10,6	9,5	8,0	-	-	-	-	-	-	-
50-200/1,5	1,5		-	-	-	13,0	12,7	12,3	11,9	11,5	10,5	9,1	-	-	-	-	-	-	-
50-200/2,2	2,2		-	-	-	17,7	17,5	17,2	16,8	16,4	15,4	14,0	-	-	-	-	-	-	-
65-125/0,55	0,55		-	-	-	-	-	4,8	4,6	4,4	4,0	3,5	3,2	2,3	1,4	-	-	-	-
65-125/0,75	0,75		-	-	-	-	-	6,0	5,8	5,7	5,2	4,6	4,4	3,5	2,5	2,2	-	-	-
65-125/1,1	1,1		-	-	-	-	-	7,2	7,0	5,8	6,3	5,8	5,4	4,5	3,5	3,2	2,8	-	-
65-160/1,1	1,1		-	-	-	-	-	-	8,1	8,0	7,4	7,0	6,6	5,7	4,6	4,2	3,8	-	-
65-160/1,5	1,5		-	-	-	-	-	-	9,2	9,0	8,5	8,0	7,7	6,7	5,7	5,3	4,9	4,5	-
65-160/2,2	2,2		-	-	-	-	-	-	11,3	11,1	10,6	10,0	9,8	8,8	7,6	7,2	6,8	6,4	5,5
65-200/2,2R	2,2		-	-	-	-	-	-	12,4	12,2	11,6	11,0	10,6	9,3	7,8	7,3	6,8	-	-
65-200/2,2	2,2		-	-	-	-	-	-	13,9	13,7	13,0	12,4	12,0	10,8	9,3	8,8	8,3	7,8	-
65-200/3,0	3,0		-	-	-	-	-	-	15,8	15,6	15,06	14,5	14,1	12,9	11,6	10,6	10,6	10,1	9,0

*Компания оставляет за собой право вносить конструктивные изменения

Рабочие характеристики 3М32 (2900 об/мин)

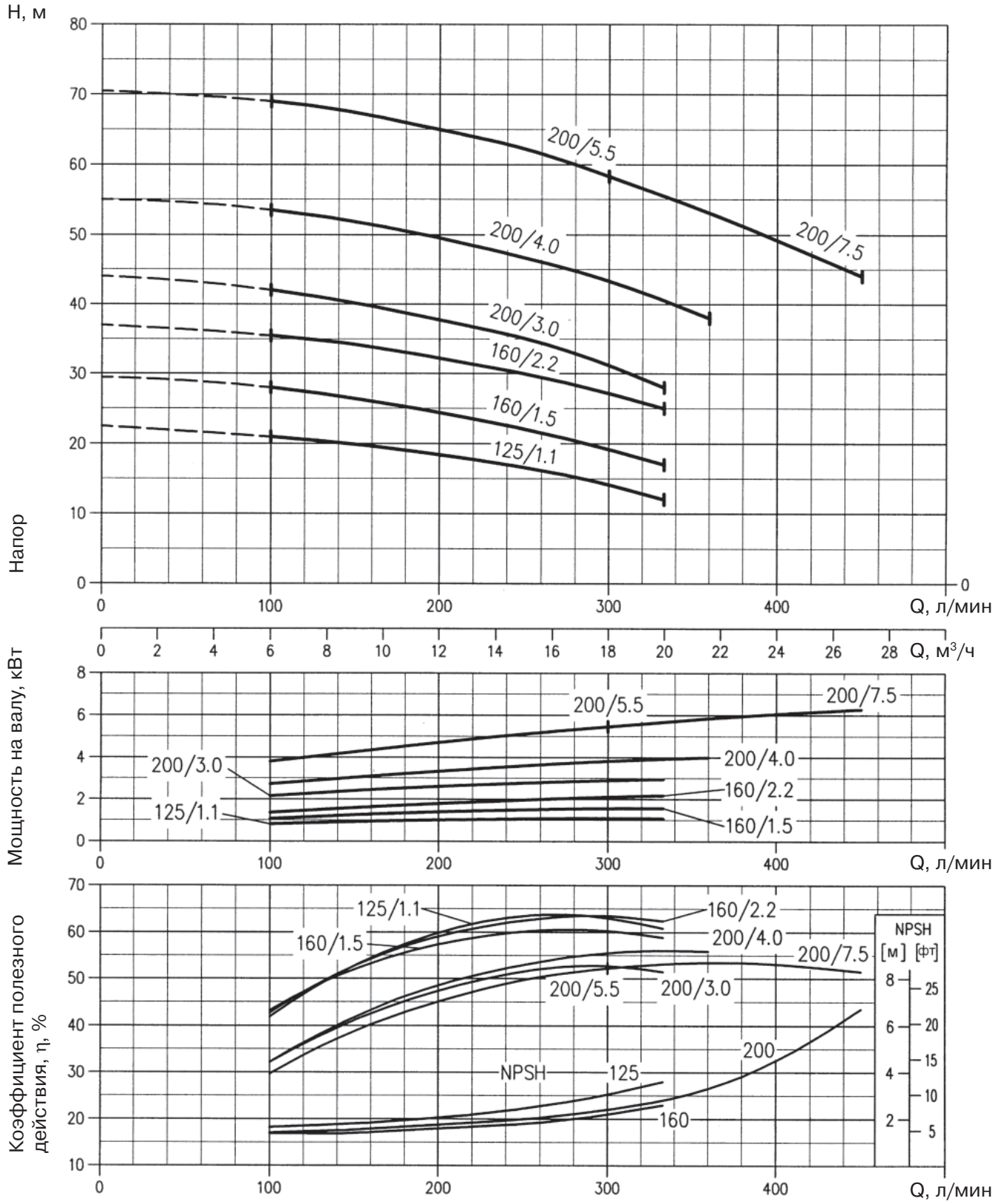

Рабочие характеристики 3М40 (2900 об/мин)

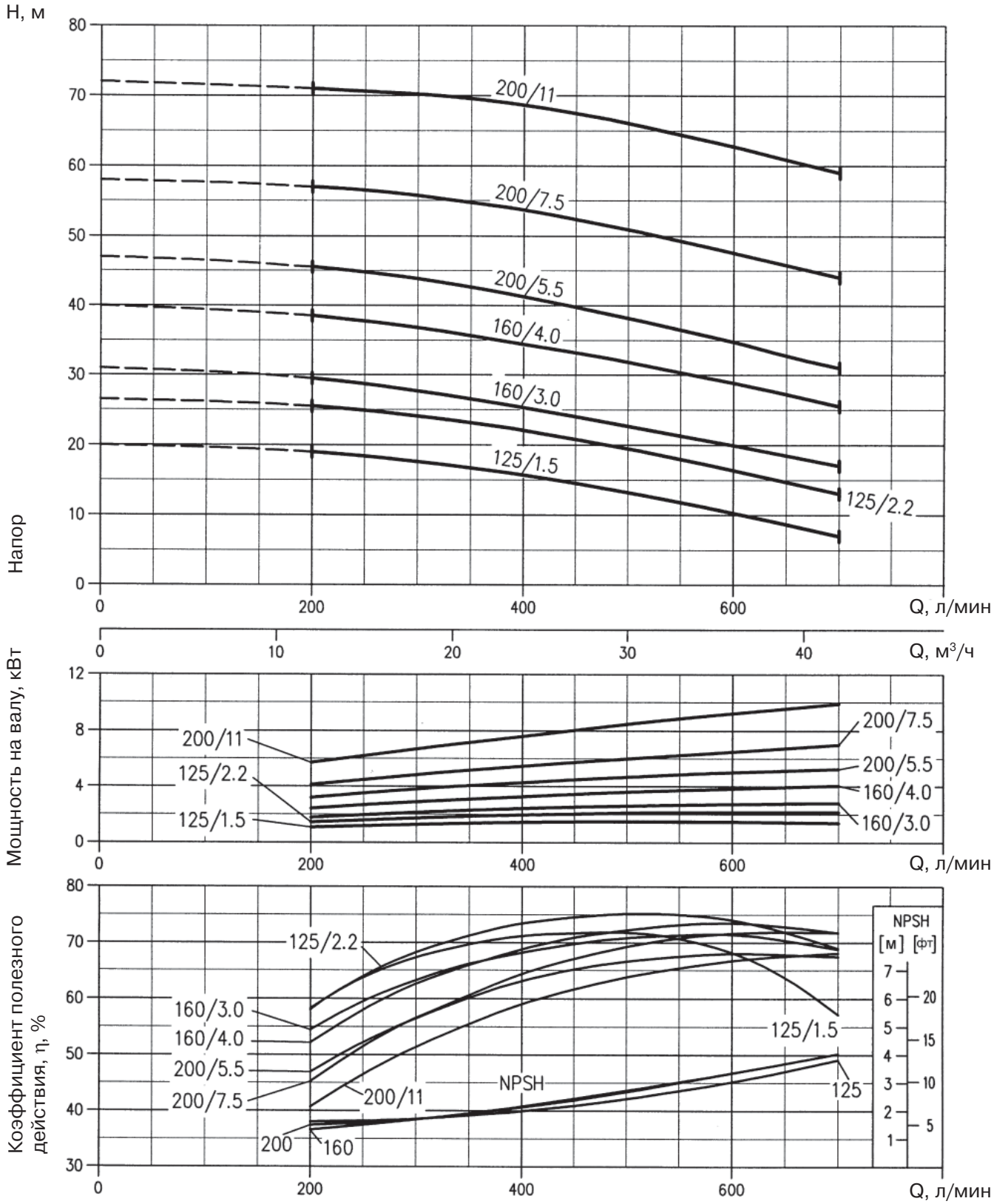

*Компания оставляет за собой право вносить конструктивные изменения

Рабочие характеристики 3М50 (2900 об/мин)

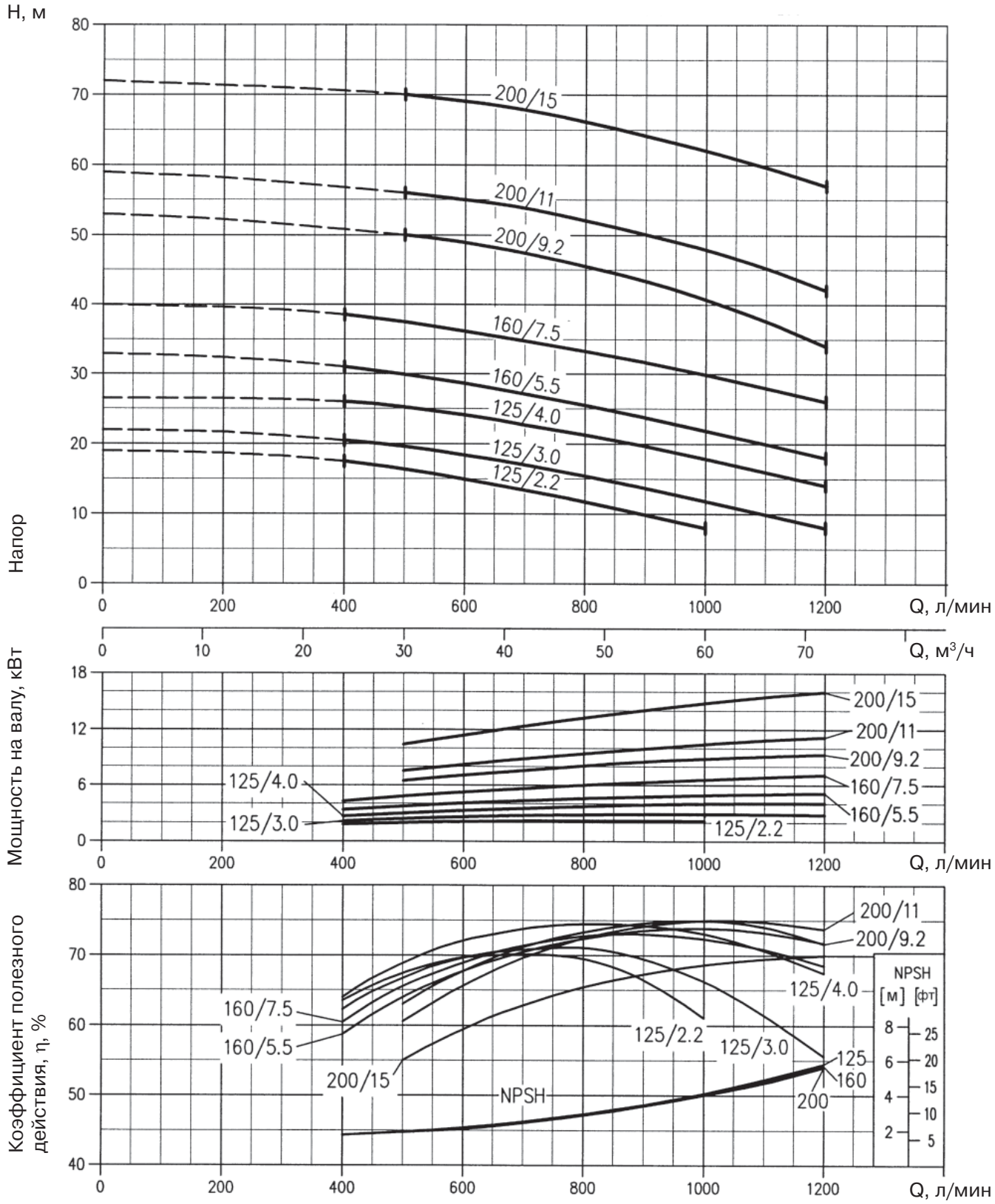

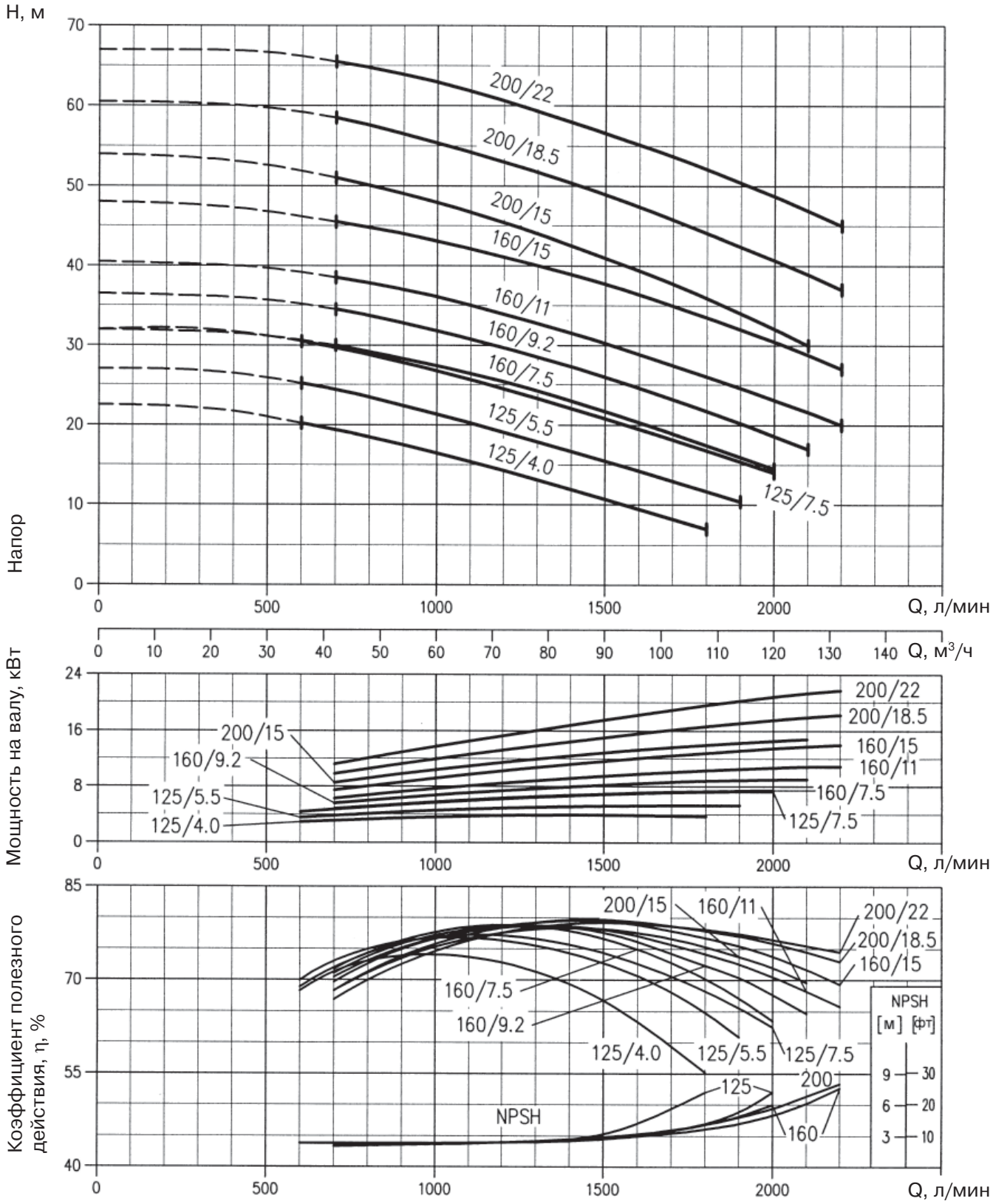
H, м
Напор
200/22
200/18.5
200/15
160/15
160/11
160/9.2
160/7.5
125/5.5
125/4.0
125/7.5
Q, л/мин
Q, м³/ч
Мощность на валу, кВт
200/15
160/9.2
125/5.5
125/4.0
200/22
200/18.5
160/15
160/11
160/7.5
125/7.5
Q, л/мин
Коэффициент полезного действия, η, %
200/15
160/11
200/22
200/18.5
160/15
160/7.5
160/9.2
125/4.0
125/5.5
125/7.5
NPSH
125
200
160
NPSH
[м] [фт]
9 — 30
6 — 20
3 — 10
Q, л/мин

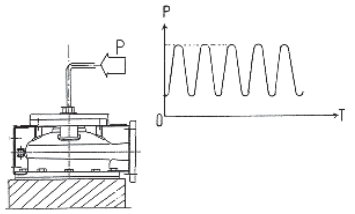

Корпус испытывается давлением 14 бар в тестовой последовательности, превышающей 1 миллион циклов.

Запатентован процесс гидроформирования для получения цельной спиральной камеры. Спиральная камера обеспечивает большую эффективность, чем круглый корпус, а отсутствие круговых сварных швов гарантирует хорошую коррозионную стойкость.

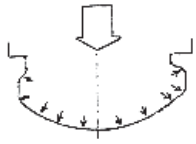

Формирование спиральной камеры

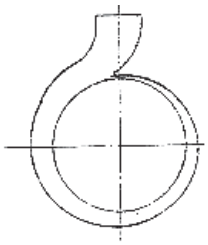

Спиральная камера

Гидравлически сбалансированное рабочее колесо – снижение осевого усилия и увеличение срока службы подшипника.

Высокоэффективная конструкция рабочего колеса – КПД 80 %.

Стандартное механическое уплотнение в соответствии со стандартом DIN – допускает использование ряда уплотняющих материалов для соответствия перекачиваемой среде.

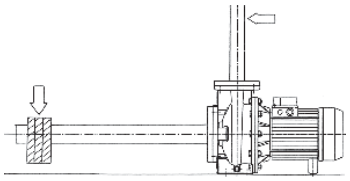

Запас прочности конструкции – снижение возможных эффектов от напряжений в трубе и последующей деформации корпуса.

Технические характеристики серии

Производительность	до 132 м^3/ч

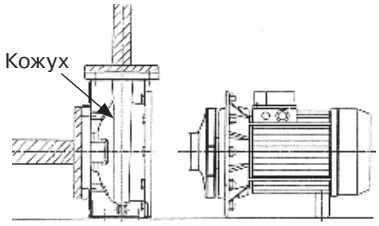

Конструкция насоса позволяет извлекать двигатель в сборе, при этом оставляя на месте корпус.

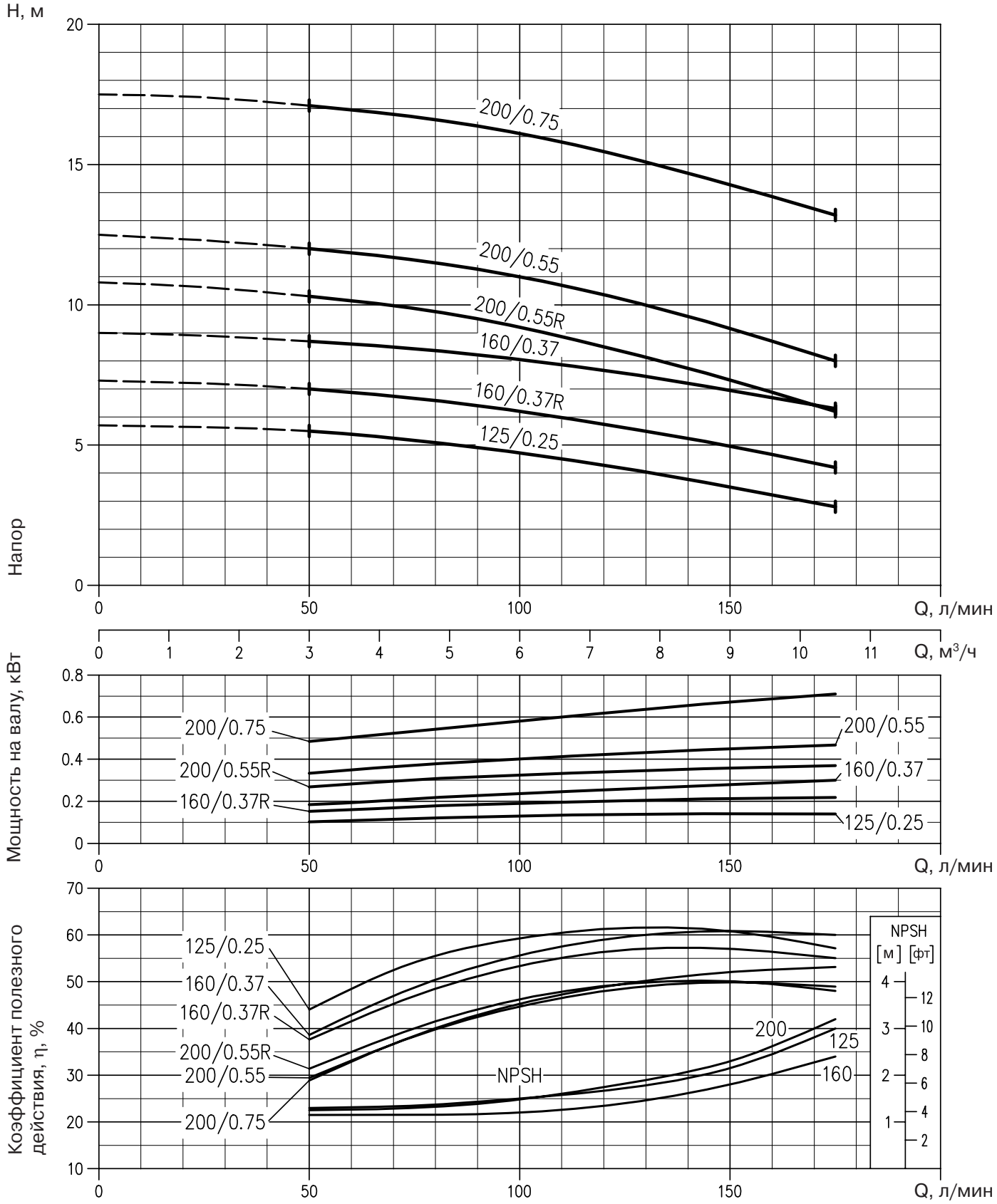
H, м
Напор
200/0.75
200/0.55
200/0.55R
160/0.37
160/0.37R
125/0.25
Q, л/мин
Q, м³/ч
Мощность на валу, кВт
200/0.75
200/0.55R
160/0.37R
200/0.55
160/0.37
125/0.25
Q, л/мин
Коэффициент полезного действия, η, %
125/0.25
160/0.37
160/0.37R
200/0.55R
200/0.55
200/0.75
NPSH
200
125
160
NPSH
[м] [фт]
Q, л/мин

Рабочие характеристики 3M40 (1450 об/мин)

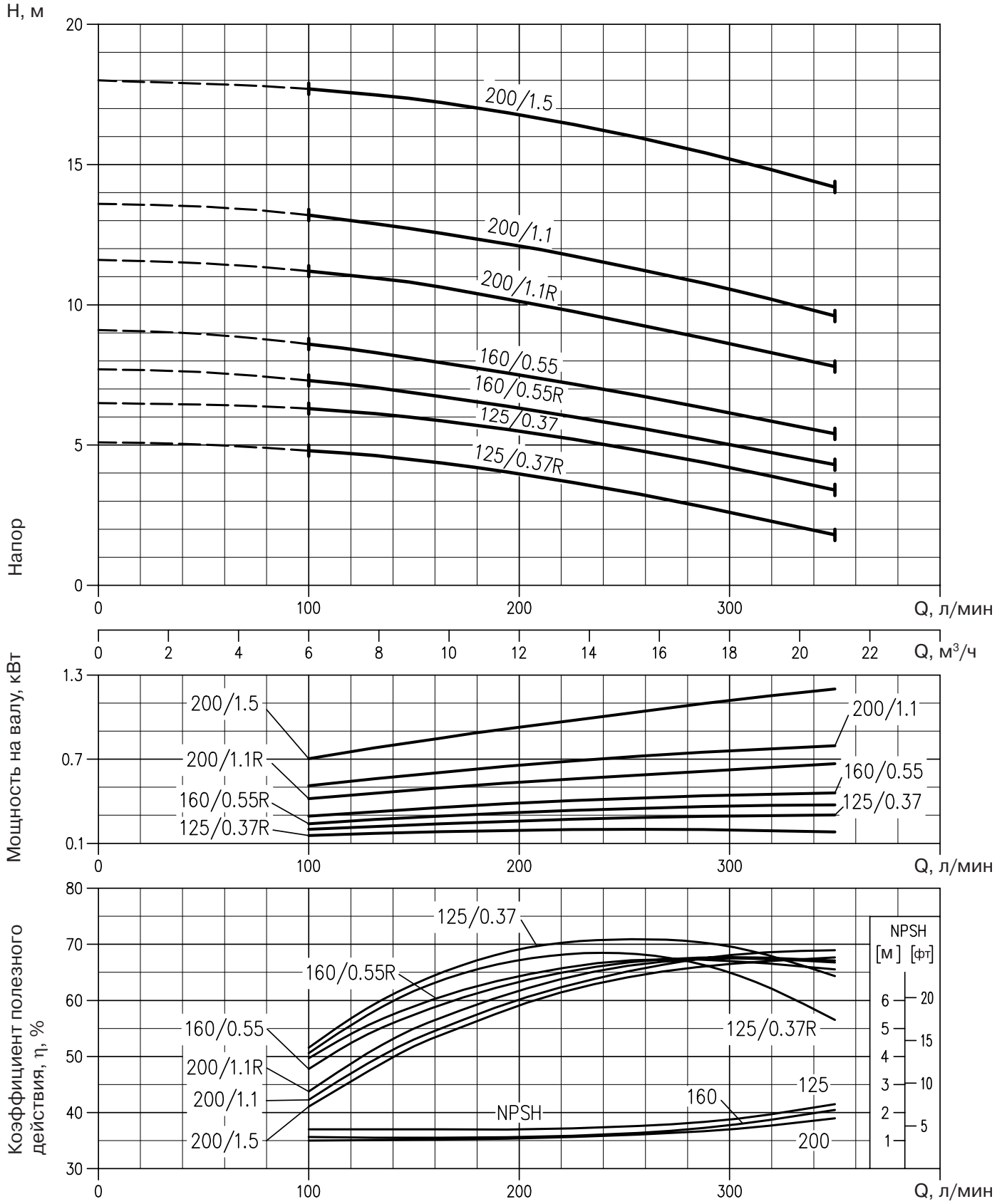

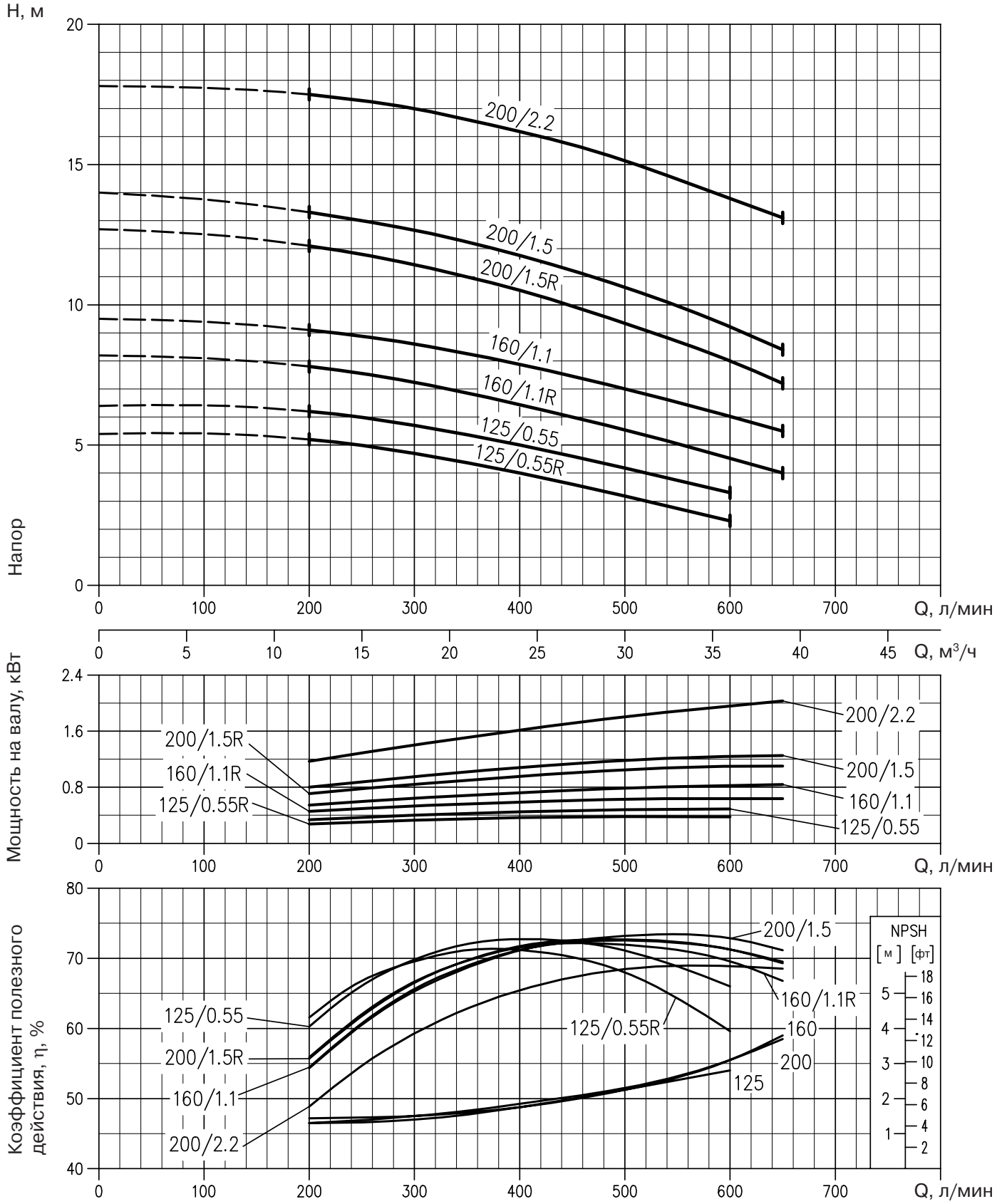
H, м
Напор
200/2.2
200/1.5
200/1.5R
160/1.1
160/1.1R
125/0.55
125/0.55R
Q, л/мин
Q, м³/ч
Мощность на валу, кВт
200/2.2
200/1.5R
200/1.5
160/1.1R
160/1.1
125/0.55R
125/0.55
Q, л/мин
Коэффициент полезного действия, η, %
200/1.5
NPSH
[м] [фт]
160/1.1R
125/0.55
125/0.55R
160
200/1.5R
200
160/1.1
125
200/2.2
Q, л/мин

Рабочие характеристики 3М65 (1450 об/мин)

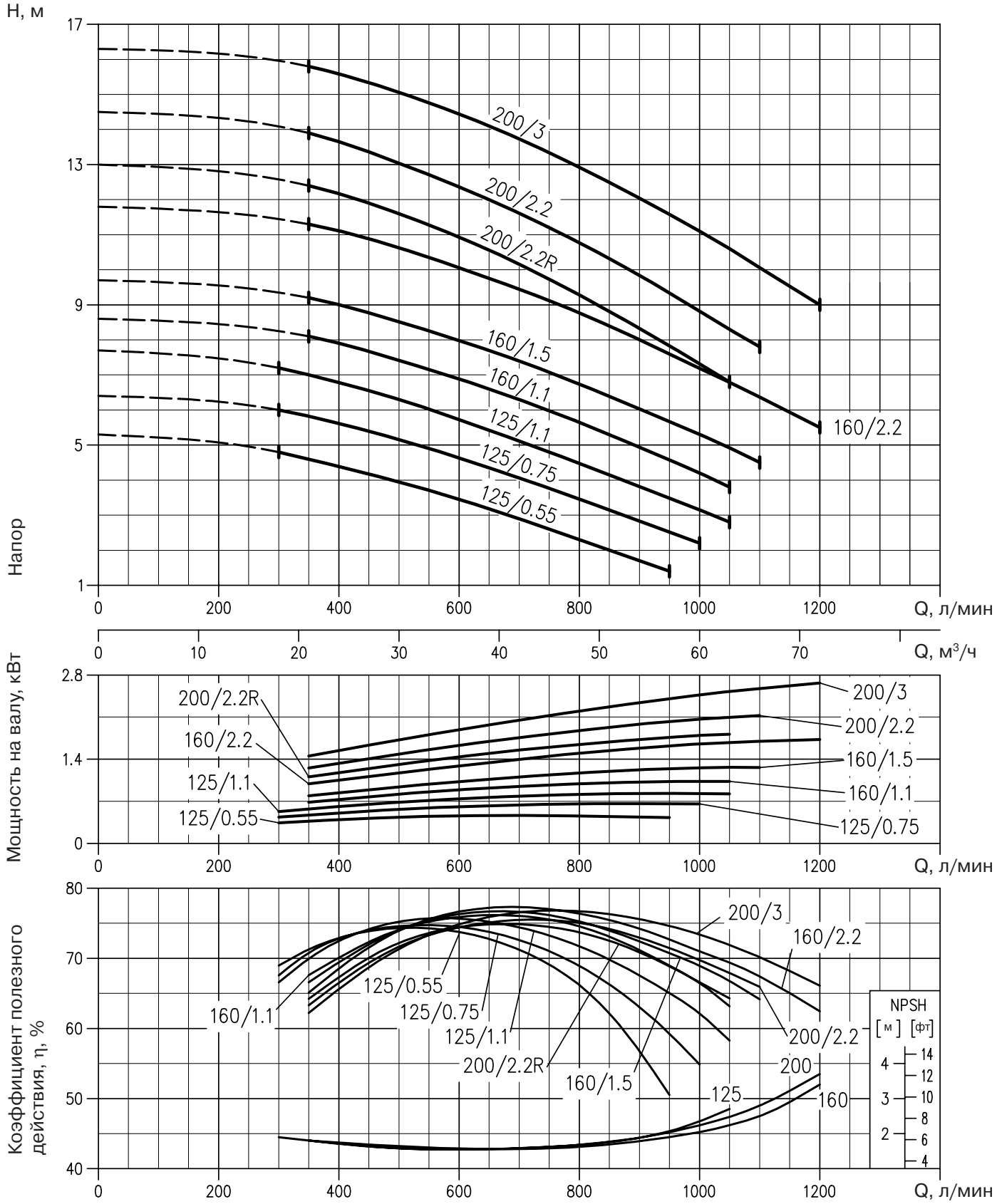

Габаритные размеры 3М (два полюса, до 11 кВт)

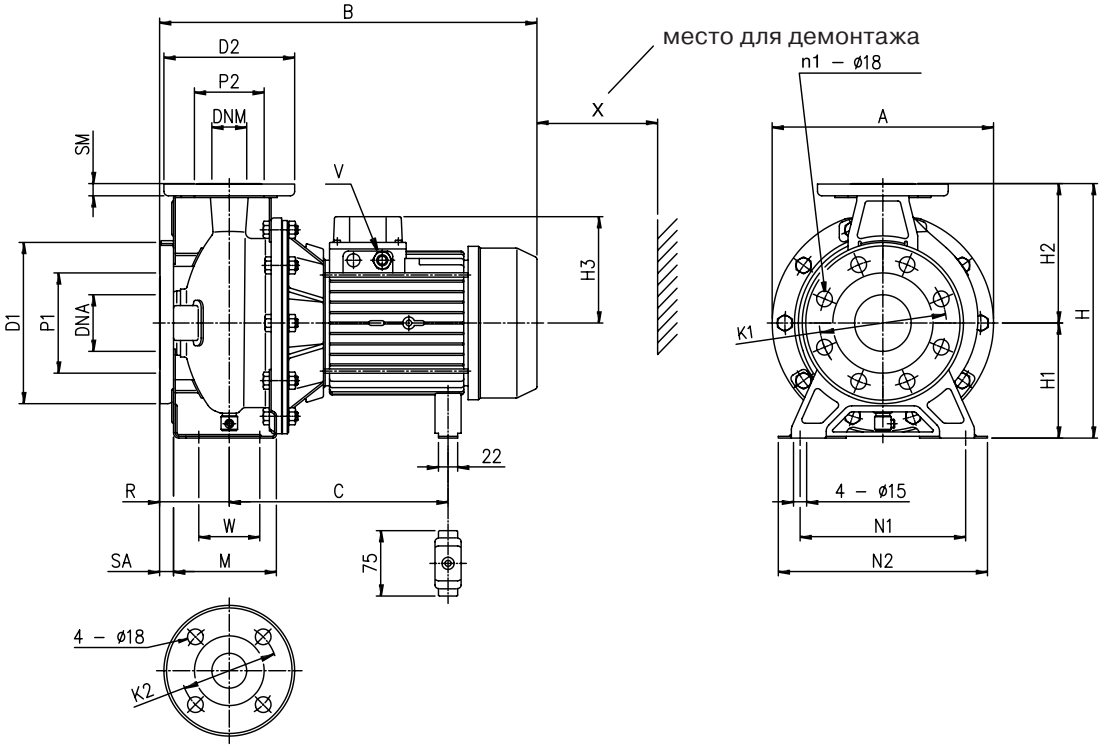

Габаритные размеры

Тип	Размеры, мм																											Масса, кг
	DNA	DNM	P1	n1		K1	D1	SA	P2	K2	D2	SM	H	H1	H2	H3		R	W	N1	M	N2	A	B	C	V	X	
				[1]	[2]											[3]	[4]											
32-125/1,1 (M)	50	32	96	4	-	125	165	16	76	100	140	14	252	112	140	122	139	80	70	140	114	190	231	408	231	PG13,5	110	21,5
32-160/1,5	50	32	96	4	-	125	165	16	76	100	140	14	292	132	160	122	139	80	70	190	118	240	254	408	231	PG13,5	110	24,2
32-160/2,2 (M)	50	32	96	4	-	125	165	16	76	100	140	14	292	132	160	122	139	80	70	190	118	240	254	408	231	PG13,5	110	27,3
32-200/3,0	50	32	96	4	-	125	165	16	76	100	140	14	340	160	180	122	-	80	70	190	119	240	296	433	256	PG13,5	110	34,9
32-200/4,0	50	32	96	4	-	125	165	16	76	100	140	14	340	160	180	134	-	80	70	190	119	240	296	458	256	PG16	110	42,3
32-200/5,5	50	32	96	4	-	125	165	16	76	100	140	14	340	160	180	153	-	80	70	190	119	240	296	477	276	PG16	110	53,2
32-200/7,5	50	32	96	4	-	125	165	16	76	100	140	14	340	160	180	153	-	80	70	190	119	240	296	520	276	PG16	110	65,0
40-125/1,5 (M)	65	40	116	4	-	125	185	16	81	110	150	14	252	112	140	122	139	80	70	160	114	210	213	408	231	PG13,5	115	22,3
40-125/2,2 (M)	65	40	116	4	-	125	185	16	81	110	150	14	252	112	140	122	139	80	70	160	114	210	213	408	231	PG13,5	115	24,7
40-160/3,0	65	40	116	4	-	125	185	16	81	110	150	14	292	132	160	122	-	80	70	190	118	240	254	433	255	PG13,5	115	30,0
40-160/4,0	65	40	116	4	-	125	185	16	81	110	150	14	292	132	160	134	-	80	70	190	118	240	254	458	255	PG16	115	37,6
40-200/5,5	65	40	116	4	-	125	185	16	81	110	150	14	340	160	180	153	-	100	70	212	139	265	296	497	278	PG16	115	54,5
40-200/7,5	65	40	116	4	-	125	185	16	81	110	150	14	340	160	180	153	-	100	70	212	139	265	296	520	224	PG16	115	61,6
40-200/11	65	40	116	4	-	125	185	16	81	110	150	14	340	160	180	181	-	100	70	212	139	265	296	577	224	PG21	115	73,8
50-125/2,2 (M)	65	50	116	4	-	125	185	16	96	125	165	16	292	132	160	122	139	100	70	190	138	240	254	428	231	PG13,5	125	30,0
50-125/3,0	65	50	116	4	-	125	185	16	96	125	165	16	292	132	160	122	-	100	70	190	138	240	254	453	255	PG13,5	125	31,5
50-125/4,0	65	50	116	4	-	125	185	16	96	125	165	16	292	132	160	134	-	100	70	190	138	240	254	478	25	PG16	125	37,6
50-160/5,5	65	50	116	4	-	125	185	16	96	125	165	16	340	160	180	153	-	100	70	212	139	265	296	497	278	PG16	125	54,0
50-160/7,5	65	50	116	4	-	125	185	16	96	125	165	16	340	160	180	153	-	100	70	212	139	265	296	520	224	PG16	125	61,1
50-200/9,2	65	50	116	4	-	125	185	16	96	125	165	16	360	160	200	181	-	100	70	212	139	265	296	582	239	PG21	125	67,5
50-200/11	65	50	116	4	-	125	185	16	96	125	165	16	360	160	200	181	-	100	70	212	139	265	296	582	239	PG21	125	73,5
65-125/4	80	65	134	8	4	134	200	18	115	145	185	16	340	160	180	139	-	100	95	212	149,5	280	254	483	253	PG16	145	40,0
65-125/5,5	80	65	134	8	4	134	200	18	115	145	185	16	340	160	180	150	-	100	95	212	149,5	280	254	496	275	PG16	145	52,0
65-125/7,5	80	65	134	8	4	134	200	18	115	145	185	16	340	160	180	150	-	100	95	212	149,5	280	254	540	275	PG16	145	58,5
65-160/7,5	80	65	134	8	4	134	200	18	115	145	185	16	360	160	200	150	-	100	95	212	149,5	280	296	540	275	PG16	145	62,0
65-160/9,2	80	65	134	8	4	134	200	18	115	145	185	16	360	160	200	177,5	-	100	95	212	149,5	280	296	593	356	PG21	145	67,0
65-160/11	80	65	134	8	4	134	200	18	115	145	185	16	360	160	200	177,5	-	100	95	212	149,5	280	296	593	356	PG21	145	75,6

Примечание. [1] – стандартное исполнение. [2] – по специальному заказу.

*Компания оставляет за собой право вносить конструктивные изменения

Габаритные размеры 3М (два полюса, 15-22 кВт)

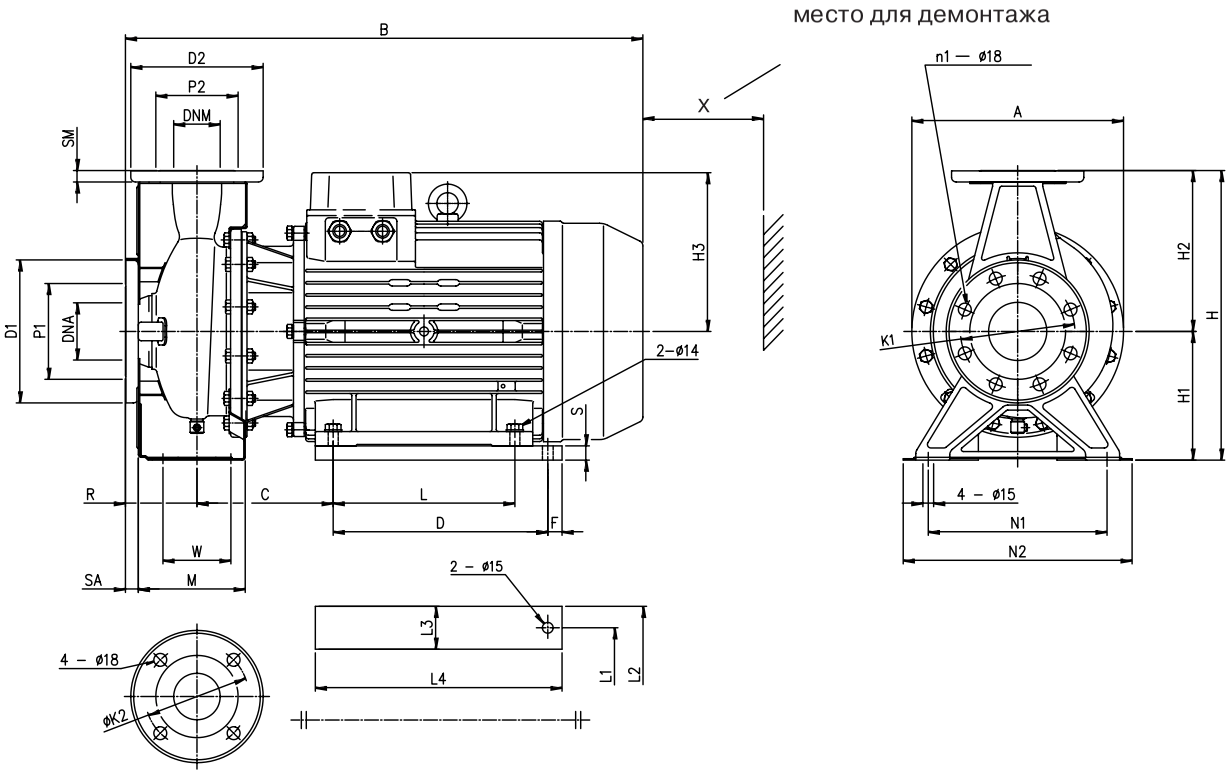

Габаритные размеры

Тип	Размеры, мм																																	Масса, кг
	DNA	DNM	P1	n1		K1	D1	SA	P2	K2	D2	SM	H	H1	H2	H3	R	W	N1	M	N2	A	B	L	L1	L2	L3	L4	C	D	F	S	X	
				[1]	[2]																													
50-200/15	65	50	116	4	-	145	185	16	96	125	165	16	360	160	200	222	100	70	212	139,0	265	296	723,5	254	254	318	65	304	190,5	-	-	-	125	96
65-160/15	80	65	134	8	4	160	200	18	115	145	185	16	360	160	200	222	100	95	212	149,5	280	296	733	254	254	318	65	304	199,5	-	-	-	145	93
65-200/15	80	65	134	8	4	160	200	18	115	145	185	16	405	180	225	222	100	95	250	149,5	320	296	733	-	258	318	60	345	199,5	300	20	20	145	114
65-200/18,5	80	65	134	8	4	160	200	18	115	145	185	16	405	180	225	222	100	95	250	149,5	320	296	733	-	258	318	60	345	199,5	300	20	20	145	127
65-200/22	80	65	134	8	4	160	200	18	115	145	185	16	405	180	225	222	100	95	250	149,5	320	296	733	-	258	318	60	345	199,5	300	20	20	145	136

Примечание. [1] – стандартное исполнение. [2] – по специальному заказу.

Габаритные размеры 3М (четыре полюса)

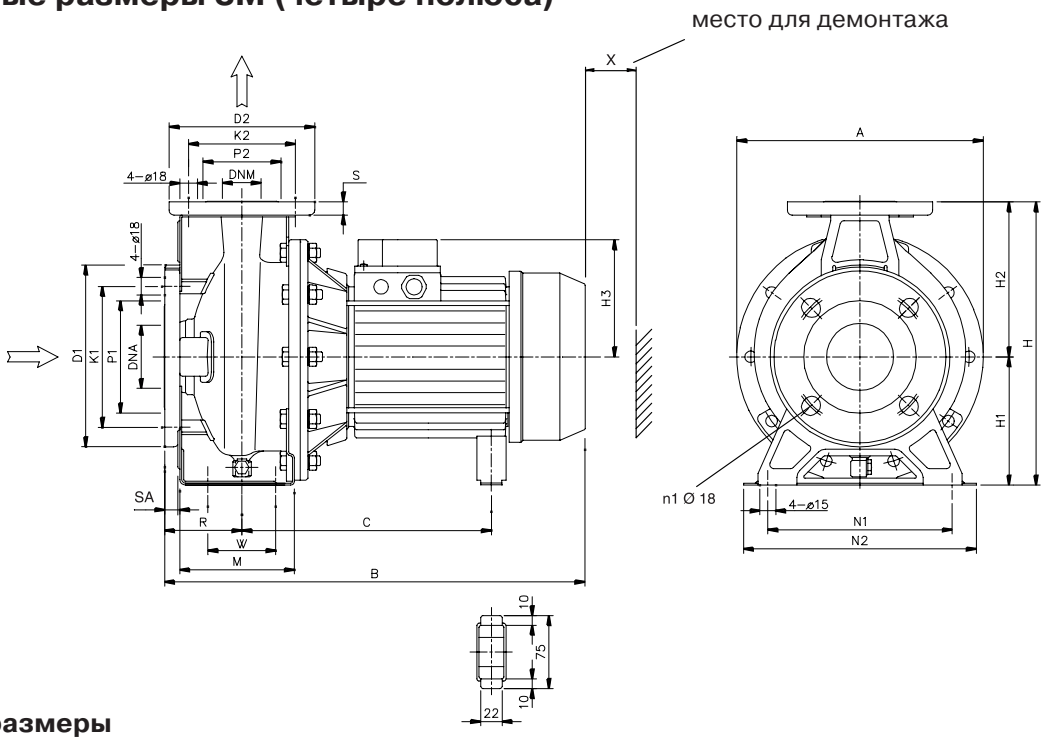

Габаритные размеры

Тип	Размеры, мм																									Масса, кг
	DNA	DNM	n1		K1	P1	SA	D1	D2	K2	P2	A	B	C	H	H1	H2	H3	R	W	N1	M	N2	S	X	
			[1]	[2]																						
32-125/0,25	50	32	4	-	125	96	16	165	140	100	76	213	375	205	252	112	140	104	80	70	140	114	190	14	110	15,0
32-160/0,37R	50	32	4	-	125	96	16	165	140	100	76	254	395	222	292	132	160	117	80	70	190	118	240	14	110	20,0
32-160/0,37	50	32	4	-	125	96	16	165	140	100	76	254	395	222	292	132	160	117	80	70	190	118	240	14	110	20,0
32-200/0,55R	50	32	4	-	125	96	16	165	140	100	76	294	395	223	340	160	180	117	80	70	190	119	240	14	110	25,0
32-200/0,55	50	32	4	-	125	96	16	165	140	100	76	294	395	223	340	160	180	117	80	70	190	119	240	14	110	25,0
32-200/0,75	50	32	4	-	125	96	16	165	140	100	76	294	408	232	340	160	180	122	80	70	190	119	240	14	110	29,3
40-125/0,37R	65	40	4	-	145	116	16	185	150	110	81	213	375	205	252	112	140	104	80	70	160	114	210	14	115	15,0
40-125/0,37	65	40	4	-	145	116	16	185	150	110	81	254	375	205	252	112	140	104	80	70	160	114	210	14	115	15,0
40-160/0,55R	65	40	4	-	145	116	16	185	150	110	81	254	395	222	292	132	160	117	80	70	190	118	240	14	115	20,0
40-160/0,55	65	40	4	-	145	116	16	185	150	110	81	294	395	222	292	132	160	117	80	70	190	118	240	14	115	20,0
40-200/1,1R	65	40	4	-	145	116	16	185	150	110	81	294	428	232	340	160	180	122	100	70	212	115	265	14	115	30,0
40-200/1,1	65	40	4	-	145	116	16	185	150	110	81	294	428	232	340	160	180	122	100	70	212	115	265	14	115	30,0
40-200/1,5	65	40	4	-	145	116	16	185	150	110	81	254	428	232	340	160	180	122	100	70	212	115	265	14	115	32,2
50-125/0,55R	65	50	4	-	145	116	16	185	165	125	96	254	415	222	292	132	160	117	100	70	190	114	240	16	125	20,0
50-125/0,55	65	50	4	-	145	116	16	185	165	125	96	296	415	222	292	132	160	117	100	70	190	114	240	16	125	20,0
50-160/1,1R	65	50	4	-	145	116	16	185	165	125	96	296	428	232	340	160	180	122	100	70	212	115	265	16	125	30,0
50-160/1,1	65	50	4	-	145	116	16	185	165	125	96	296	428	232	340	160	180	122	100	70	212	115	265	16	125	30,0
50-200/1,5R	65	50	4	-	145	116	16	185	165	125	96	296	428	232	360	160	200	122	100	70	212	115	265	16	125	30,0
50-200/1,5	65	50	4	-	145	116	16	185	165	125	96	296	428	232	360	160	200	122	100	70	212	115	265	16	125	30,0
50-200/2,2	65	50	4	-	145	116	16	185	165	125	96	254	478	256	360	160	200	134	100	70	212	115	265	16	125	31,8
65-125/0,55	80	65	8	-	160	134	18	200	185	145	115	254	415	219	340	160	180	117	100	95	212	149,5	280	16	145	22,9
65-125/0,75	80	65	8	4	160	134	18	200	185	145	115	25	427	230	340	160	180	123,5	100	95	212	149,5	280	16	145	27,8
65-125/1,1	80	65	8	4	160	134	18	200	185	145	115	296	427	230	340	160	180	123,5	100	95	212	149,5	280	16	145	28,1
65-160/1,1	80	65	8	4	160	134	18	200	185	145	115	296	427	230	360	160	200	123,5	100	95	212	149,5	280	16	145	30,8
65-160/1,5	80	65	8	4	160	134	18	200	185	145	115	296	483	253	360	160	200	123,5	100	95	212	149,5	280	16	145	32,6
65-160/2,2	80	65	8	4	160	134	18	200	185	145	115	296	483	253	360	160	200	139	100	95	212	149,5	280	16	145	37,8
65-200/2,2R	80	65	8	4	160	134	18	200	185	145	115	296	483	253	405	180	225	139	100	95	250	149,5	320	16	145	38,5
65-200/2,2	80	65	8	4	160	134	18	200	185	145	115	296	483	253	405	180	225	139	100	95	250	149,5	320	16	145	38,7
65-200/3,0	80	65	8	4	160	134	18	200	185	145	115	296	86	253	405	180	225	139	100	95	250	149,5	320	16	145	43,3

Примечание. [1] – стандартное исполнение. [2] – по специальному заказу.

*Компания оставляет за собой право вносить конструктивные изменения