ПОГРУЖНЫЕ ОДНОСТУПЕНЧАТЫЕ НАСОСЫ С ВЕРТИКАЛЬНЫМ НАГНЕТАТЕЛЬНЫМ ПАТРУБКОМ

Перекачивание загрязненной воды с содержанием волокнистых включений.
Использование стационарное и переносное.
Центробежно-вихревое рабочее колесо: позволяющее работать насосу без опасности засорения.

Технические данные	**Drainex 100**
Подача, max	17 $м^3$/час
Напор, max	7,3 м
Потребляемая мощность, P1	0,75 кВт
Напряжение в сети / частота	1~230-240В / 50Гц
Номинальные обороты двигателя	2900 об/мин
Степень защиты / класс изоляции	IP 68 / F
Встроенная тепловая защита	в однофазном исполнении
Режим работы мотора	S1
Охлаждение мотора	за счет перекачиваемой жидкости и масла, которым заполнен мотор
Температура перекачиваемой жидкости	35°C
Твердые частицы, max	32 мм
Длина кабеля	10 м с вилкой
Поплавковый выключатель	маркировка MA
Материалы	
Корпуса насоса	чугун
Корпус мотора	нерж. сталь AISI 304
Рабочее колесо	латунь
Вал	нерж. сталь AISI 420
Тип уплотнения вала, материалы	двойное торцевое в маслонаполненной камере, силикон карбид / оксид алюминия. Уплотнительные кольца NBR

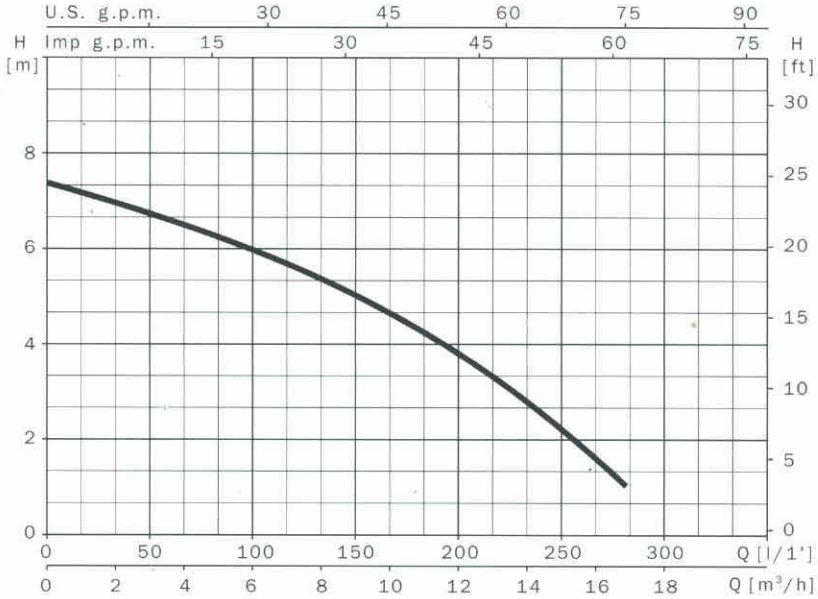

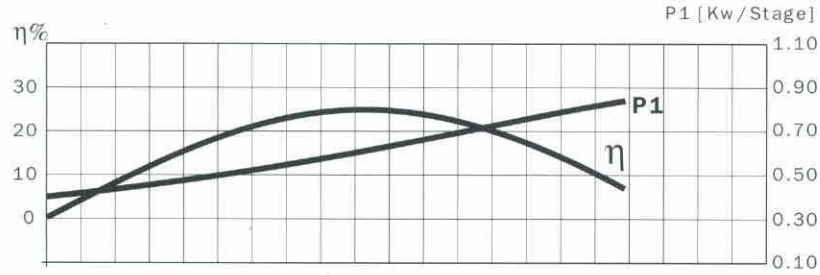

230 V 50 Hz	l/min	25	50	100	125	150	200	250	280
	m³/h	1.5	3.0	6.0	7.5	9.0	12	15	16.8
Drainex 100M		7	6.7	5.9	5.5	5	3.7	2	1
Drainex 100M A		7	6.7	5.9	5.5	5	3.7	2	1

230 V 50 Hz	230/400 V 50 Hz	A			P1 (kW)		kW	HP	µF
		1~	3~						
		230 V	230 V	400 V	1~	3~			
Drainex 100M		3.4			0.75		0.75	1.0	12
Drainex 100M A		3.4			0.75		0.75	1.0	12

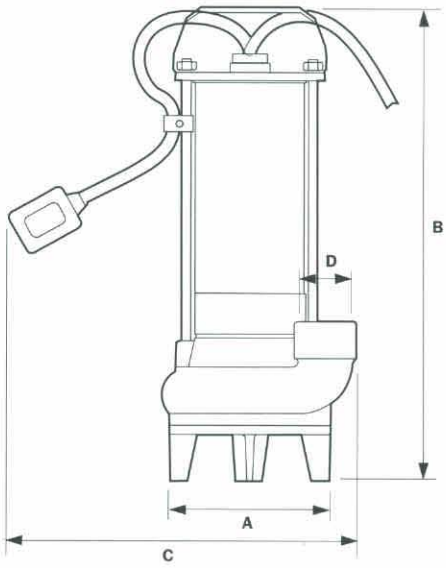

	A	B	C	D	Kg
Drainex 100	138	407	300	1 1/2"	11

ПОГРУЖНЫЕ ОДНОСТУПЕНЧАТЫЕ НАСОСЫ С ГОРИЗОНТАЛЬНО РАСПОЛОЖЕННЫМ НАГНЕТАТЕЛЬНЫМ ПАТРУБКОМ

Перекачивание загрязненной воды с содержанием волокнистых включений.
Стационарное и переносное
Центробежно-вихревое рабочее колесо: позволяющее работать насосу без опасности засорения

Технические данные	**Drainex 200**	**Drainex 201**	**Drainex 202**	**Drainex 300**	**Drainex 301**	**Drainex 302**
Подача, max	24,3 м^3/час	28,3 м^3/час	32 м^3/час	34 м^3/час	38,5 м^3/час	42 м^3/час
Напор, max	11,5 м	13,7 м	16 м	7,6 м	10 м	11,5 м
Потребляемая мощность, P1	1,1 кВт	1,4 кВт	1,6 кВт	1,2 кВт	1,5 кВт	1,8 кВт
Напряжение в сети / частота	1~230-240В / 3~380-420В / 50Гц					
Номинальные обороты двигателя	2900 об/мин					
Степень защиты / класс изоляции	IP 68 / F					
Встроенная тепловая защита	в однофазном исполнении					
Режим работы мотора	S1					
Охлаждение мотора	за счет перекачиваемой жидкости					
емпература перекачиваемой жидкости	35°C					
Твердые частицы, max	45 мм			60 мм		
Длина кабеля	10 м с вилкой					
Поплавковый выключатель	маркировка MA					
Материалы						
Корпуса насоса	чугун					
Корпус мотора	чугун					
Рабочее колесо	чугун					
Вал	нерж. сталь AISI 420					
Тип уплотнения вала, материалы	двойное торцевое в маслонаполненной камере, силикон карбид / оксид алюминия. Уплотнительные кольца NBR					
Опоры	нерж. сталь AISI 304					
Комплектация	отвод 90 с внутренней резьбой					
Дополнительное оборудование	Kit DR; PROTEC (раздел принадлежности)					

Drainex 200, 201, 202

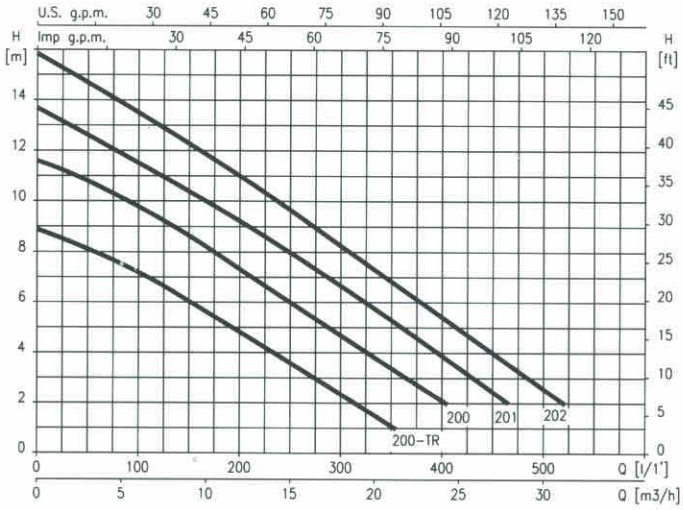

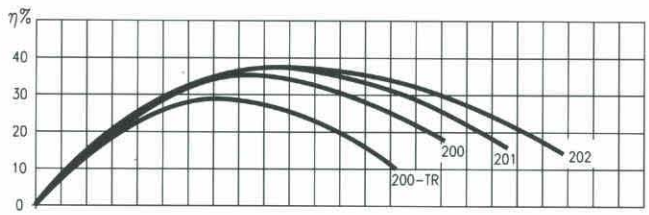

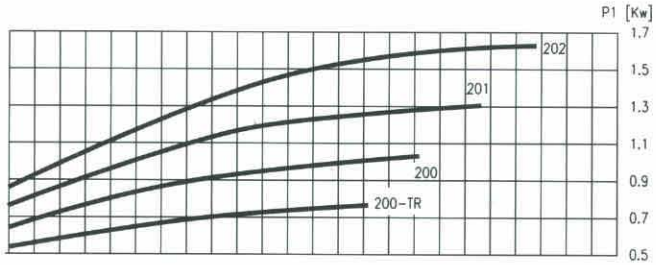

Drainex 300, 301, 302

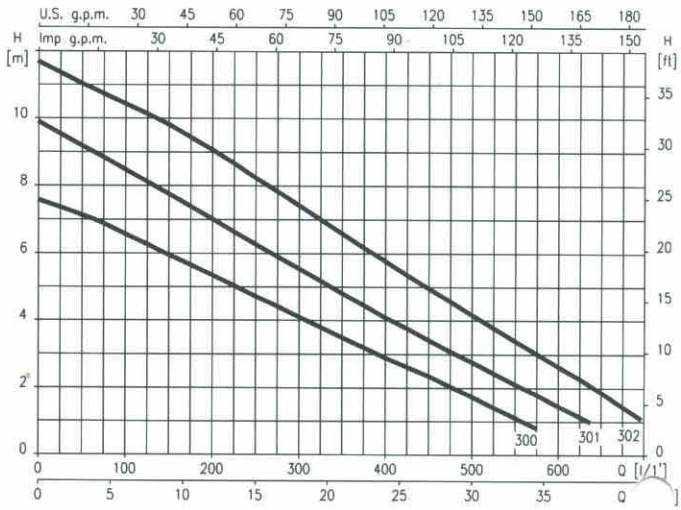

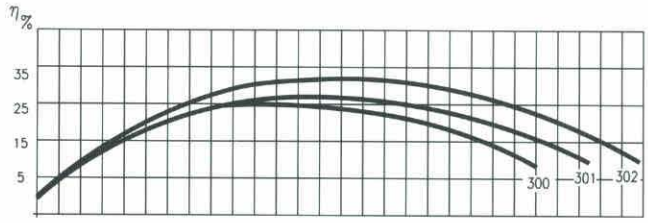

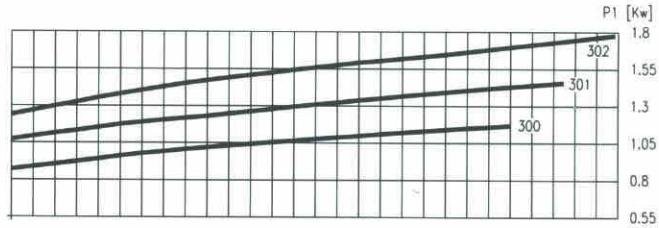

230 V 50 Hz	230/400 V 50 Hz	l/min	50	100	150	200	300	400	450	500
		m³/h	3.0	6.0	9.0	12	18	24	27	30
Drainex 200 TR M	Drainex 200 TR		8.1	7.1	6	4.9	2.3			
Drainex 200M	Drainex 200		10.8	9.8	8.6	7.3	4.6	2		
Drainex 201M	Drainex 201		12.7	11.5	10.4	9.2	6.6	3.9	2.4	
Drainex 202M	Drainex 202		14.5	13.3	12.2	11	8.2	5.3	4	2.5

230 V 50 Hz	230/400 V 50 Hz	l/min	50	100	200	300	400	500	600	650
		m³/h	3.0	6.0	12	18	24	30	36	39
Drainex 300M	Drainex 300		7.1	6.6	5.4	4.1	2.9	1.8		
Drainex 301M	Drainex 301		9.2	8.5	7	5.6	4.1	2.8	1.5	
Drainex 302M	Drainex 302		11	10.5	9	7.4	5.8	4.2	2.6	1.8

230 V 50 Hz	230/400 V 50 Hz	A			P1 (kW)		kW	HP	µF
		1~ 230 V	3~ 230 V	3~ 400 V	1~	3~			
Drainex 200 TR M	Drainex 200 TR	3.7	2.9	1.7	0.8	0.8	0.55	0.75	16
Drainex 200M	Drainex 200	5.2	4	2.3	1.1	1.1	1.1	1.5	16
Drainex 201M	Drainex 201	6.2	4.5	2.6	1.4	1.4	1.1	1.5	16
Drainex 202M	Drainex 202	7.4	4.8	2.8	1.6	1.6	1.1	1.5	16

230 V 50 Hz	230/400 V 50 Hz	A			P1 (kW)		kW	HP	µF
		1~ 230 V	3~ 230 V	3~ 400 V	1~	3~			
Drainex 300M	Drainex 300	5.5	4.2	2.4	1.2	1.2	1.1	1.5	16
Drainex 301M	Drainex 301	6.8	4.7	2.7	1.5	1.5	1.1	1.5	16
Drainex 302M	Drainex 302	7.8	5.2	3	1.8	1.8	1.1	1.5	16

Drainex 200, 201, 202

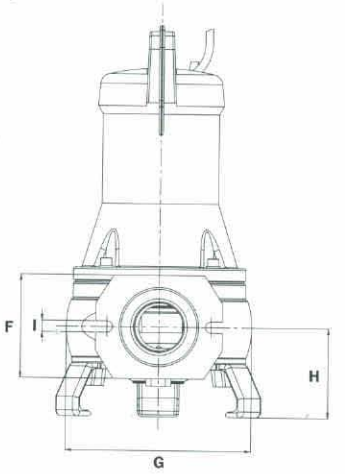

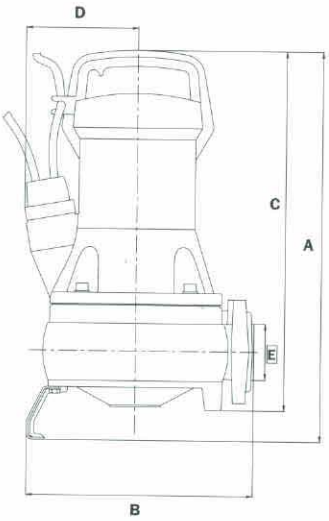

Drainex 300, 301, 302

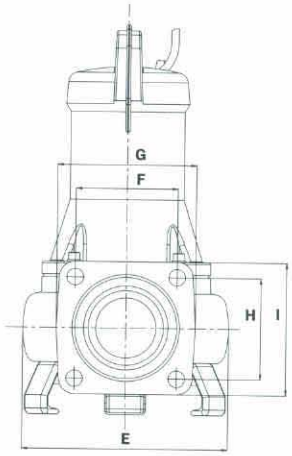

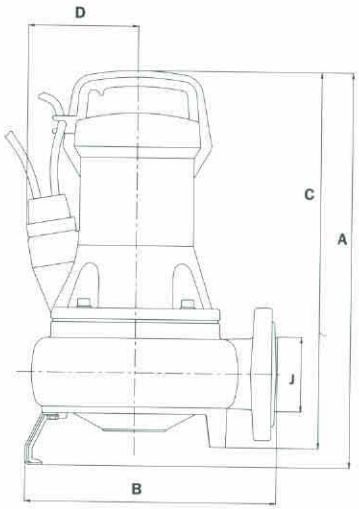

	A	B	C	D	E	F	G	H	I	Kg
Drainex 200-TR	415	239.5	383	118.7	2"	110	196	95	12	22
Drainex 200	415	239.5	383	118.7	2"	110	196	95	12	25
Drainex 201	415	239.5	383	118.7	2"	110	196	95	12	25
Drainex 202	415	239.5	383	118.7	2"	110	196	95	12	25

	A	B	C	D	E	F	G	H	I	J	Kg
Drainex 300	429	271.5	408	118.7	222	110	150	110	144	$2^{1/2}$"	28
Drainex 301	429	271.5	408	118.7	222	110	150	110	144	$2^{1/2}$"	28
Drainex 302	429	271.5	408	118.7	222	110	150	110	144	$2^{1/2}$"	28